OMEGA project

STAVEBNÍK:	**Městská část Praha 7** **nábř. Kpt. Jaroše 1000, 170 00 Praha 7**	**tel : 777 603 984**
GP, HIP:	**OMEGA project s.r.o., Ing. Jan Škopek** **Milady Horákové 66/103, 160 00 Praha 6**	**tel : 220 612 211**
PROJEKTANT ČÁSTI:	**OMEGA project s.r.o.** **Milady Horákové 66/103, 160 00 Praha 6**	**tel : 220 612 211**
VYPRACOVAL:	**Petr Stánec** **-**	**tel : 733 317 803**

FÁZE :	**DOKUMENTACE PRO VÝBĚR ZHOTOVITELE**		
ČÁST :	**VNITŘNÍ MOBILIÁŘ BUDOVY**		
DATUM : **2016-04-26**	NÁZEV AKCE : **STAVEBNÍ ÚPRAVY SE ZMĚNOU UŽÍVÁNÍ OBJEKTU č.p. 1505 NA ORTENOVĚ NÁM.** **Ortenovo nám. 1505/37, 170 00 Praha 7** **parc.č. 2293/5, 2293/2, k.ú. Holešovice**		PARÉ :
MĚŘÍTKO : **-**	NÁZEV VÝKRESU/TEXTU : **VNITŘNÍ MOBILIÁŘ BUDOVY**	ČÍSLO VÝKRESU : **D.1.5.**	

OBSAH ČÁSTI - D.1.5. - VNITŘNÍ MOBILIÁŘ BUDOVY

D.1.5.1 - TECHNICKÁ ZPRÁVA
D.1.5.2 - PŮDORYS 1.PP - PRÁDELNA - VÝŘEZ
D.1.5.3 - PŮDORYS 1.NP - 1.TŘÍDA
D.1.5.4 - PŮDORYS 1.NP - 2.TŘÍDA
D.1.5.5 - PŮDORYS 1.NP - 3.TŘÍDA
D.1.5.6 - PŮDORYS 2.NP - 4.TŘÍDA
D.1.5.7 - PŮDORYS 2.NP - 5.TŘÍDA + DĚTSKÝ KLUB
D.1.5.8 - PŮDORYS 2.NP - PŘÍPRAVNY - VÝŘEZ
D.1.5.9 - POHLED - KUCHYŇSKÁ SESTAVA - K4
D.1.5.10 - POHLED - KUCHYŇSKÉ SESTAVY - K5, K6, K7
D.1.5.11 - POHLED - ČLENĚNÍ NÁBYTKOVÝCH SESTAV
D.1.5.12 - POHLED - VESTAVNÉ SKŘÍNĚ
D.1.5.13 - VNITŘNÍ MOBILIÁŘ - SPECIFIKACE

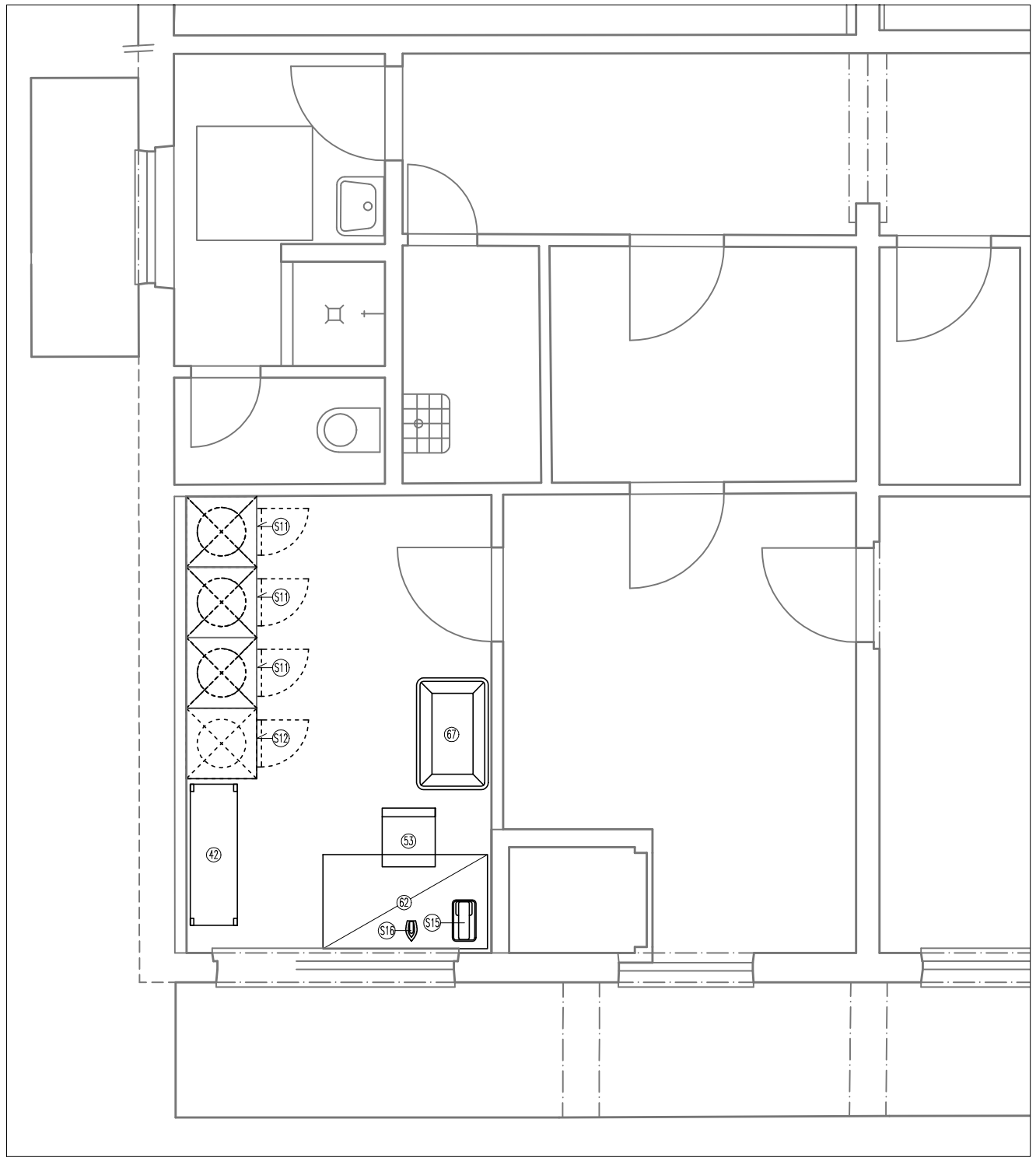

LEGENDA MÍSTNOSTÍ

OZN.	MÍSTNOST		PLOCHA	PODLAHY	STĚNY	STROP	POZNÁMKY
	OZN.	ÚČEL	/m2/				
OBJ. A	0.01	PRÁDELNA	10,48	KER. DLAŽBA	KERAMICKÝ OBKLAD	OMÍTKA + MALBA BÍLÁ	OBKL. DO V. 2,1 M
	0.02	VÝTAHOVÁ ŠACHTA	0,97	LITÝ BETON	OMÍTKA + MALBA BÍLÁ	OMÍTKA + MALBA BÍLÁ	
	0.03	VÝTAHOVÁ ŠACHTA	0,97	LITÝ BETON	OMÍTKA + MALBA BÍLÁ	OMÍTKA + MALBA BÍLÁ	

LEGENDA - MOBILIÁŘ

01 01A 01B ODKAZ-VNITŘNÍ MOBILIÁŘ
K1 ODKAZ-KUCHYŇSKÉ SESTAVY
G1 ODKAZ-VYBAVENÍ GASTRO (NENÍ PŘEDMĚTEM TÉTO ČÁSTI)
S1 ODKAZ-EL. SPOTŘEBIČE

POZNÁMKY

- Veškeré rozměry je nutné ověřit na místě stavby. Případné nesrovnalosti s PD je nutné konzultovat s autorem návrhu.
- Veškeré rozmístění mobiliáře je orientační, skutečné rozměry a umístění jednotlivých prvků je nutné ověřit na místě stavby a předložit k odsouhlasení v podobě dílenské dokumentace.
- Veškeré materiálové řešení, povrchové úpravy, barevné řešení, kování atd., bude před zahájením výroby podléhat odsouhlasení ze strany investora a projektanta, a to na základě předložených vzorků relevatního rozsahu, které budou ponechány investorovi.
- Součástí dodávky bude zpracování a předložení dílenské dokumentace, která bude předložena pro odsouhlasení investorovi a projektantovi před zahájením výroby.
- Dílenská dokumentace bude zahrnovat veškeré specifikace jednotlivých výrobků (materiály, povrchy, barevné řešení, rozměry, typy kování, kotvení, specifikaci zařizovacích předmětů a spotřebičů, specifikaci armatur, atd.).
- Sestava K4-kuch. linka ve formě nábytkové stěny, povrchová úprava a barevné řešení koordinovat s nábytkovým vybavením m.č.1.10, klasická pracovní deska, nerezový dřez, korpus s povrch. úpravou po celém obvodě sestavy, vestavěné spotřebiče (myčka, lednice) s krycími panely.

OMEGA project

STAVEBNÍK:	Městská část Praha 7 nábř. Kpt. Jaroše 1000, 170 00 Praha 7	tel : 777 603 984
GP, HIP:	OMEGA project s.r.o., Ing. Jan Škopek Milady Horákové 66/103, 160 00 Praha 6	tel : 220 612 211
PROJEKTANT ČÁSTI:	OMEGA project s.r.o. Milady Horákové 66/103, 160 00 Praha 6	tel : 220 612 211
VYPRACOVAL:	Petr Stánec Ing. Jaroslav Bittman	tel : 733 317 803

FÁZE :	DOKUMENTACE PRO VÝBĚR ZHOTOVITELE		
ČÁST :	VNITŘNÍ MOBILIÁŘ BUDOVY		
DATUM : 2016-04-26	NÁZEV AKCE : STAVEBNÍ ÚPRAVY SE ZMĚNOU UŽÍVÁNÍ OBJEKTU č.p. 1505 NA ORTENOVĚ NÁM. Ortenovo nám. 1505/37, 170 00 Praha 7 parc.č. 2293/5, 2293/2, k.ú. Holešovice		PARÉ :
MĚŘÍTKO : 1:50	NÁZEV VÝKRESU/TEXTU : PŮDORYS 1.PP - VÝŘEZ M.Č. 0.01 - PRÁDELNA	ČÍSLO VÝKRESU : D.1.5.2	

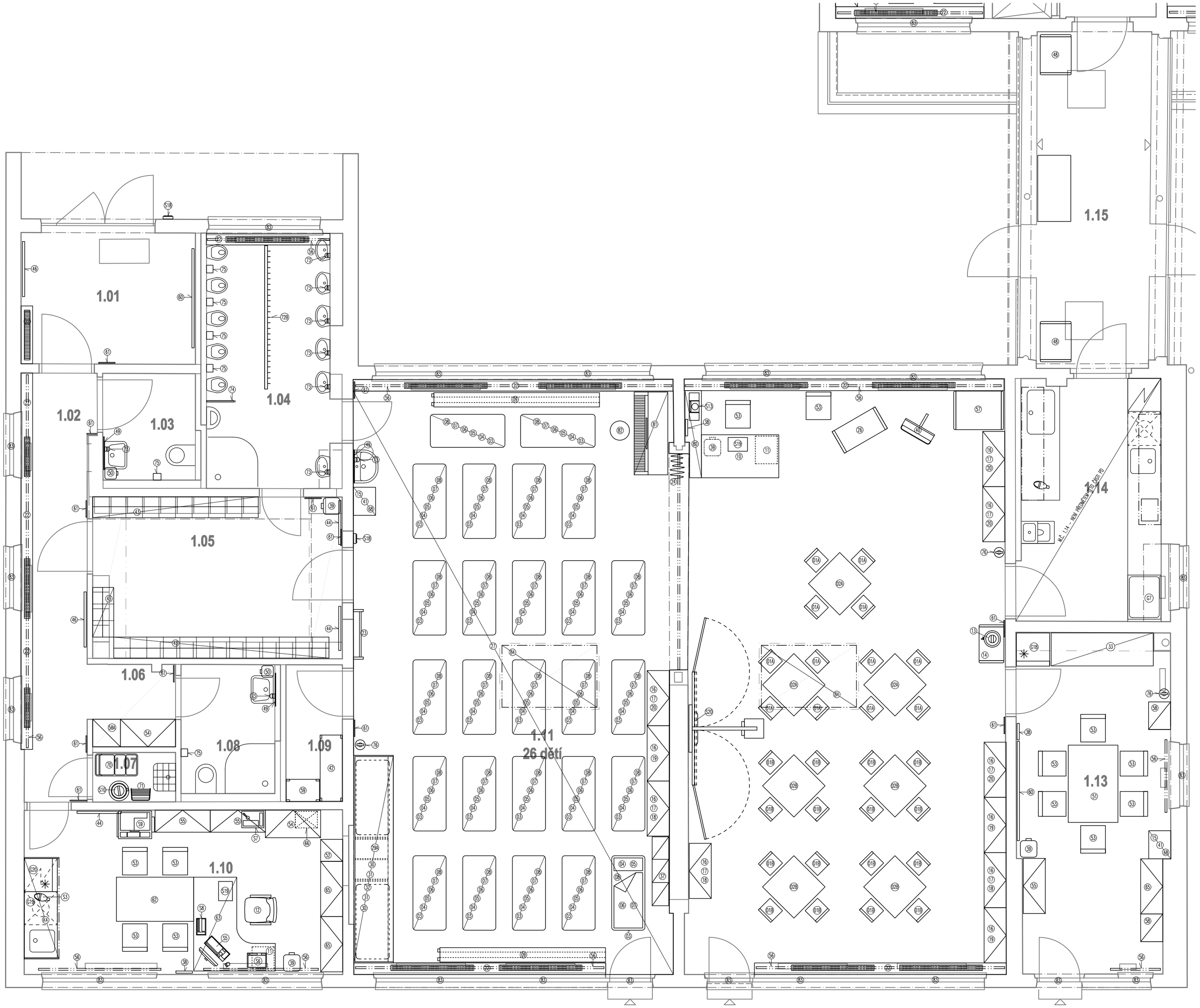

LEGENDA MÍSTNOSTÍ

OZN.	MÍSTNOST OZN.	MÍSTNOST ÚČEL	PLOCHA /m2/	PODLAHY	STĚNY
OBJEKT B	1.01	ZÁDVEŘÍ	7,51	KER. DLAŽBA	OMÍTKA + MALBA BÍLÁ
	1.02	CHODBA	9,47	KER. DLAŽBA	OMÍTKA + MALBA BÍLÁ
	1.03	WC INVALIDA	3,49	KER. DLAŽBA	KERAMICKÝ OBKLAD
	1.04	WC + UMÝVÁRNY	10,52	KER. DLAŽBA	KERAMICKÝ OBKLAD
	1.05	SÁTNA	13,24	PŘÍRODNÍ LINOLEUM	OMÍTKA + MALBA BÍLÁ
	1.06	ŠATNA UČITELÉ	2,22	PŘÍRODNÍ LINOLEUM	OMÍTKA + MALBA BÍLÁ
	1.07	ÚKLIDOVÁ MÍSTNOST	1,35	KER. DLAŽBA	OMÍTKA + MALBA BÍLÁ
	1.08	WC+SPRCHA UČITELÉ	4,21	KER. DLAŽBA	KERAMICKÝ OBKLAD
	1.09	SKLAD	2,54	PŘÍRODNÍ LINOLEUM	OMÍTKA + MALBA BÍLÁ
	1.10	ŘEDITELNA	17,18	PŘÍRODNÍ LINOLEUM	OMÍTKA + MALBA BÍLÁ
	1.11	DENNÍ MÍSTNOST	126,91	PŘÍRODNÍ LINOLEUM	OMÍTKA + MALBA BÍLÁ
	1.12	ZÁDVEŘÍ	5,01	PŘÍRODNÍ LINOLEUM	OMÍTKA + MALBA BÍLÁ
	1.13	SBOROVNA	11,46	PŘÍRODNÍ LINOLEUM	OMÍTKA + MALBA BÍLÁ
OBJEKT A	1.14	VÝDEJNA	11,79	KER. DLAŽBA	KERAMICKÝ OBKLAD
	1.15	CHODBA	12,84	STÁVAJÍCÍ KER. DL.	OMÍTKA + MALBA BÍLÁ
	1.16	CHODBA	1,63	KER. DLAŽBA	OMÍTKA + MALBA BÍLÁ
	1.17	VÝTAHOVÁ ŠACHTA	0,97	LITÝ BETON	OMÍTKA + MALBA BÍLÁ
	1.18	DENNÍ MÍSTNOST	74,96	PŘÍRODNÍ LINOLEUM	OMÍTKA + MALBA BÍLÁ
	1.19	DENNÍ MÍSTNOST	16,84	PŘÍRODNÍ LINOLEUM	OMÍTKA + MALBA BÍLÁ
	1.20	WC + UMÝVÁRNY	12,29	KER. DLAŽBA	KERAMICKÝ OBKLAD
	1.21	WC	1,67	KER. DLAŽBA	KERAMICKÝ OBKLAD
	1.22	ŠATNA	12,17	PŘÍRODNÍ LINOLEUM	OMÍTKA + MALBA BÍLÁ
	1.23	ÚKLIDOVÁ MÍSTNOST	1,40	KER. DLAŽBA	OMÍTKA + MALBA BÍLÁ
	1.24	DENNÍ MÍSTNOST	28,81	PŘÍRODNÍ LINOLEUM	OMÍTKA + MALBA BÍLÁ
	1.25	ZÁDVEŘÍ	4,85	STÁVAJÍCÍ–KER.DL	OMÍTKA + MALBA BÍLÁ
	1.26	CHODBA	17,24	STÁVAJÍCÍ–KER.DL	OMÍTKA + MALBA BÍLÁ
	1.27	SCHOD. PROSTOR	13,29	STÁVAJÍCÍ–KER.DL	OMÍTKA + MALBA BÍLÁ
	1.28	ZÁDVEŘÍ	3,21	STÁVAJÍCÍ–KER.DL	OMÍTKA + MALBA BÍLÁ
	1.29	WC + UMÝVÁRNY	8,07	KER. DLAŽBA	KERAMICKÝ OBKLAD
	1.30	CHODBA	3,38	PŘÍRODNÍ LINOLEUM	OMÍTKA + MALBA BÍLÁ
	1.31	ŠATNY	9,45	PŘÍRODNÍ LINOLEUM	OMÍTKA + MALBA BÍLÁ
	1.32	VÝDEJNA	5,48	KER. DLAŽBA	KERAMICKÝ OBKLAD
	1.33	VÝTAHOVÁ ŠACHTA	0,97	LITÝ BETON	OMÍTKA + MALBA BÍLÁ
	1.34	VEDENÍ VZT	1,02	–	OMÍTKA + MALBA BÍLÁ
	1.35	DENNÍ MÍSTNOST	126,70	PŘÍRODNÍ LINOLEUM	OMÍTKA + MALBA BÍLÁ

LEGENDA - MOBILIÁŘ

- 01 01A 01B ODKAZ–VNITŘNÍ MOBILIÁŘ
- K1 ODKAZ–KUCHYŇSKÉ SESTAVY
- G1 ODKAZ–VYBAVENÍ GASTRO (NENÍ PŘEDMĚTEM TÉTO ČÁSTI)
- S1 ODKAZ–EL. SPOTŘEBIČE

POZNÁMKY

– Veškeré rozměry je nutné ověřit na místě stavby. Případné nesrovnalosti s PD je nutné konzultovat s autorem návrhu.
– Veškeré rozmístění mobiliáře je orientační, skutečné rozměry a umístění jednotlivých prvků je nutné ověřit na místě stavby a předložit k odsouhlasení v podobě dílenské dokumentace.
– Veškeré materiálové řešení, povrchové úpravy, barevné řešení, kování atd., bude před zahájením výroby podléhat odsouhlasení ze strany investora a projektanta, a to na základě předložených vzorků relevantního rozsahu, které budou ponechány investorovi.
– Součástí dodávky bude zpracování a předložení dílenské dokumentace, která bude předložena pro odsouhlasení investorovi a projektantovi před zahájením výroby.
– Dílenská dokumentace bude zahrnovat veškeré specifikace jednotlivých výrobků (materiály, povrchy, barevné řešení, rozměry, typy kování, kotvení, specifikaci zařizovacích předmětů a spotřebičů, specifikaci armatur, atd.).
– Sestava K4–kuch. linka ve formě nábytkové stěny, povrchová úprava a barevné řešení koordinovat s nábytkovým vybavením m.č.1.10, klasická pracovní deska, nerezový dřez, korpus s povrch. úpravou po celém obvodě sestavy, vestavěné spotřebiče (myčka, lednice) s krycími panely.

OMEGA project

STAVEBNÍK:	Městská část Praha 7 nábř. Kpt. Jaroše 1000, 170 00 Praha 7	tel : 777 603 984
GP, HIP:	OMEGA project s.r.o., Ing. Jan Škopek Milady Horákové 66/103, 160 00 Praha 6	tel : 220 612 211
PROJEKTANT ČÁSTI:	OMEGA project s.r.o. Milady Horákové 66/103, 160 00 Praha 6	tel : 220 612 211
VYPRACOVAL:	Petr Stánec Ing. Jaroslav Bittman	tel : 733 317 803

FÁZE :	DOKUMENTACE PRO VÝBĚR ZHOTOVITELE		
ČÁST :	VNITŘNÍ MOBILIÁŘ BUDOVY		
DATUM : 2016-04-26	NÁZEV AKCE : STAVEBNÍ ÚPRAVY SE ZMĚNOU UŽÍVÁNÍ OBJEKTU č.p. 1505 NA ORTENOVĚ NÁM. Ortenovo nám. 1505/37, 170 00 Praha 7 parc.č. 2293/5, 2293/2, k.ú. Holešovice		PARÉ :
MĚŘÍTKO : 1:50	NÁZEV VÝKRESU/TEXTU : PŮDORYS 1.NP 1.TŘÍDA	ČÍSLO VÝKRESU : D.1.5.3	

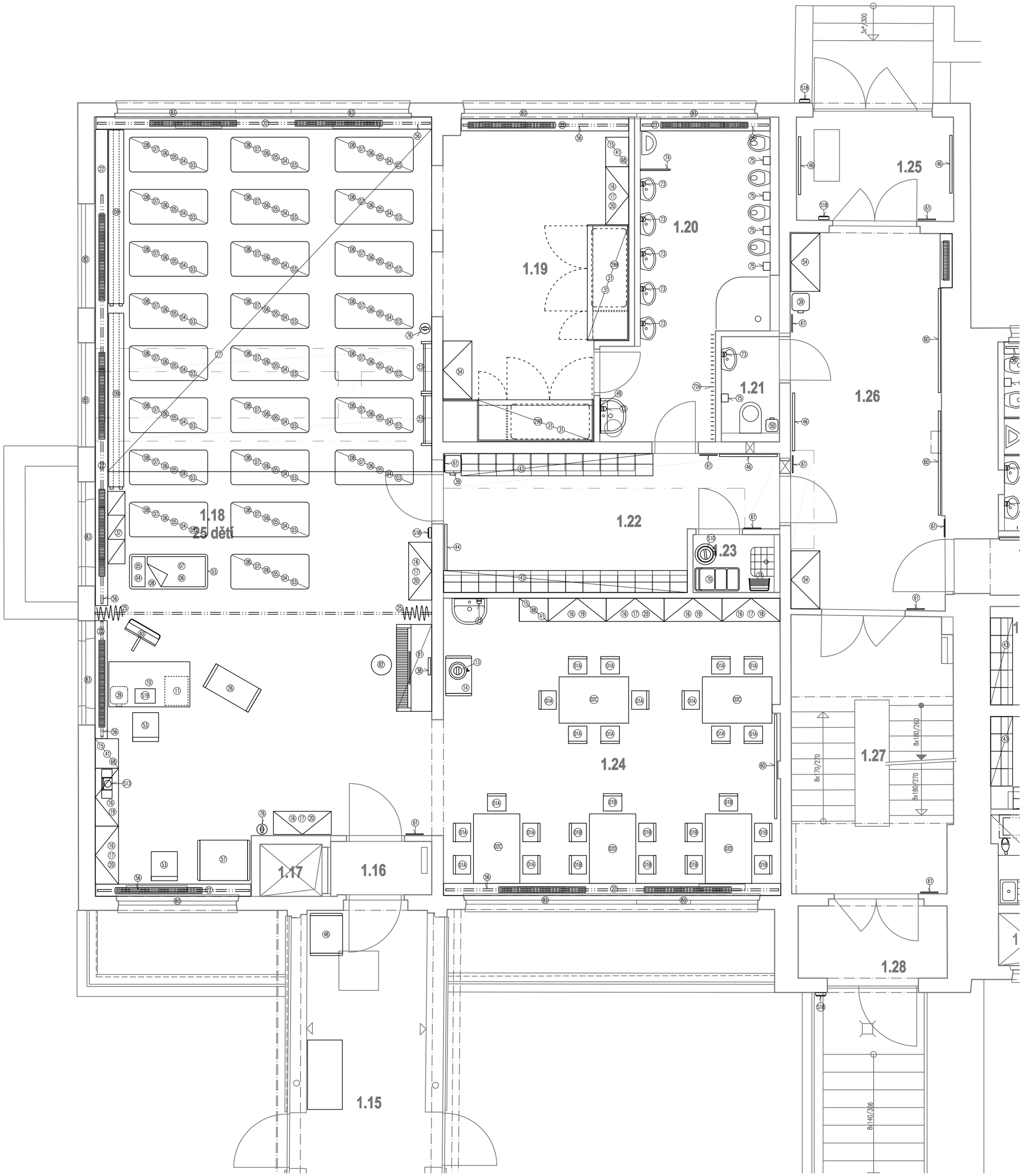

LEGENDA MÍSTNOSTÍ

OZN.	MÍSTNOST OZN.	MÍSTNOST ÚČEL	PLOCHA /m2/	PODLAHY	STĚNY
OBJEKT B	1.01	ZÁDVEŘÍ	7,51	KER. DLAŽBA	OMÍTKA + MALBA BÍLÁ
	1.02	CHODBA	9,47	KER. DLAŽBA	OMÍTKA + MALBA BÍLÁ
	1.03	WC INVALIDA	3,49	KER. DLAŽBA	KERAMICKÝ OBKLAD
	1.04	WC + UMÝVÁRNY	10,52	KER. DLAŽBA	KERAMICKÝ OBKLAD
	1.05	SATNA	13,24	PŘÍRODNÍ LINOLEUM	OMÍTKA + MALBA BÍLÁ
	1.06	SATNA UČITELÉ	2,22	PŘÍRODNÍ LINOLEUM	OMÍTKA + MALBA BÍLÁ
	1.07	ÚKLIDOVÁ MÍSTNOST	1,35	KER. DLAŽBA	OMÍTKA + MALBA BÍLÁ
	1.08	WC+SPRCHA UČITELÉ	4,21	KER. DLAŽBA	KERAMICKÝ OBKLAD
	1.09	SKLAD	2,54	PŘÍRODNÍ LINOLEUM	OMÍTKA + MALBA BÍLÁ
	1.10	ŘEDITELNA	17,18	PŘÍRODNÍ LINOLEUM	OMÍTKA + MALBA BÍLÁ
	1.11	DENNÍ MÍSTNOST	126,91	PŘÍRODNÍ LINOLEUM	OMÍTKA + MALBA BÍLÁ
	1.12	ZÁDVEŘÍ	5,01	PŘÍRODNÍ LINOLEUM	OMÍTKA + MALBA BÍLÁ
	1.13	SBOROVNA	11,46	PŘÍRODNÍ LINOLEUM	OMÍTKA + MALBA BÍLÁ
OBJEKT A	1.14	VÝDEJNA	11,79	KER. DLAŽBA	KERAMICKÝ OBKLAD
	1.15	CHODBA	12,84	STÁVAJÍCÍ KER. DL.	OMÍTKA + MALBA BÍLÁ
	1.16	CHODBA	1,63	KER. DLAŽBA	OMÍTKA + MALBA BÍLÁ
	1.17	VÝTAHOVÁ ŠACHTA	0,97	LITÝ BETON	OMÍTKA + MALBA BÍLÁ
	1.18	DENNÍ MÍSTNOST	74,96	PŘÍRODNÍ LINOLEUM	OMÍTKA + MALBA BÍLÁ
	1.19	DENNÍ MÍSTNOST	16,84	PŘÍRODNÍ LINOLEUM	OMÍTKA + MALBA BÍLÁ
	1.20	WC + UMÝVÁRNY	12,29	KER. DLAŽBA	KERAMICKÝ OBKLAD
	1.21	WC	1,67	KER. DLAŽBA	KERAMICKÝ OBKLAD
	1.22	SATNA	12,17	PŘÍRODNÍ LINOLEUM	OMÍTKA + MALBA BÍLÁ
	1.23	ÚKLIDOVÁ MÍSTNOST	1,40	KER. DLAŽBA	OMÍTKA + MALBA BÍLÁ
	1.24	DENNÍ MÍSTNOST	28,81	PŘÍRODNÍ LINOLEUM	OMÍTKA + MALBA BÍLÁ
	1.25	ZÁDVEŘÍ	4,85	STÁVAJÍCÍ–KER.DL	OMÍTKA + MALBA BÍLÁ
	1.26	CHODBA	17,24	STÁVAJÍCÍ–KER.DL	OMÍTKA + MALBA BÍLÁ
	1.27	SCHOD. PROSTOR	13,29	STÁVAJÍCÍ–KER.DL	OMÍTKA + MALBA BÍLÁ
	1.28	ZÁDVEŘÍ	3,21	STÁVAJÍCÍ–KER.DL	OMÍTKA + MALBA BÍLÁ
	1.29	WC + UMÝVÁRNY	8,07	KER. DLAŽBA	KERAMICKÝ OBKLAD
	1.30	CHODBA	3,38	PŘÍRODNÍ LINOLEUM	OMÍTKA + MALBA BÍLÁ
	1.31	SATNY	9,45	PŘÍRODNÍ LINOLEUM	OMÍTKA + MALBA BÍLÁ
	1.32	VÝDEJNA	5,48	KER. DLAŽBA	KERAMICKÝ OBKLAD
	1.33	VÝTAHOVÁ ŠACHTA	0,97	LITÝ BETON	OMÍTKA + MALBA BÍLÁ
	1.34	VEDENÍ VZT	1,02	–	OMÍTKA + MALBA BÍLÁ
	1.35	DENNÍ MÍSTNOST	126,70	PŘÍRODNÍ LINOLEUM	OMÍTKA + MALBA BÍLÁ

LEGENDA - MOBILIÁŘ

01 01A 01B ODKAZ–VNITŘNÍ MOBILIÁŘ
K1 ODKAZ–KUCHYŇSKÉ SESTAVY
G1 ODKAZ–VYBAVENÍ GASTRO (NENÍ PŘEDMĚTEM TÉTO ČÁSTI)
S1 ODKAZ–EL. SPOTŘEBIČE

POZNÁMKY

– Veškeré rozměry je nutné ověřit na místě stavby. Případné nesrovnalosti s PD je nutné konzultovat s autorem návrhu.
– Veškeré rozmístění mobiliáře je orientační, skutečné rozměry a umístění jednotlivých prvků je nutné ověřit na místě stavby a předložit k odsouhlasení v podobě dílenské dokumentace.
– Veškeré materiálové řešení, povrchové úpravy, barevné řešení, kování atd., bude před zahájením výroby podléhat odsouhlasení ze strany investora a projektanta, a to na základě předložených vzorků relevantního rozsahu, které budou ponechány investorovi.
– Součástí dodávky bude zpracování a předložení dílenské dokumentace, která bude předložena pro odsouhlasení investorovi a projektantovi před zahájením výroby.
– Dílenská dokumentace bude zahrnovat veškeré specifikace jednotlivých výrobků (materiály, povrchy, barevné řešení, rozměry, typy kování, kotvení, specifikaci zařizovacích předmětů a spotřebičů, specifikaci armatur, atd.).
– Sestava K4–kuch. linka ve formě nábytkové stěny, povrchová úprava a barevné řešení koordinovat s nábytkovým vybavením m.č.1.10, klasická pracovní deska, nerezový dřez, korpus s povrch. úpravou po celém obvodě sestavy, vestavěné spotřebiče (myčka, lednice) s krycími panely.

OMEGA project

STAVEBNÍK:	Městská část Praha 7 nábř. Kpt. Jaroše 1000, 170 00 Praha 7	tel : 777 603 984
GP, HIP:	OMEGA project s.r.o., Ing. Jan Škopek Milady Horákové 66/103, 160 00 Praha 6	tel : 220 612 211
PROJEKTANT ČÁSTI:	OMEGA project s.r.o. Milady Horákové 66/103, 160 00 Praha 6	tel : 220 612 211
VYPRACOVAL:	Petr Stánec Ing. Jaroslav Bittman	tel : 733 317 803

FÁZE :	DOKUMENTACE PRO VÝBĚR ZHOTOVITELE		
ČÁST :	VNITŘNÍ MOBILIÁŘ BUDOVY		
DATUM : 2016-04-26	NÁZEV AKCE : STAVEBNÍ ÚPRAVY SE ZMĚNOU UŽÍVÁNÍ OBJEKTU č.p. 1505 NA ORTENOVĚ NÁM. Ortenovo nám. 1505/37, 170 00 Praha 7 parc.č. 2293/5, 2293/2, k.ú. Holešovice		PARÉ :
MĚŘÍTKO : 1:50	NÁZEV VÝKRESU/TEXTU : PŮDORYS 1.NP 2.TŘÍDA	ČÍSLO VÝKRESU : D.1.5.4	

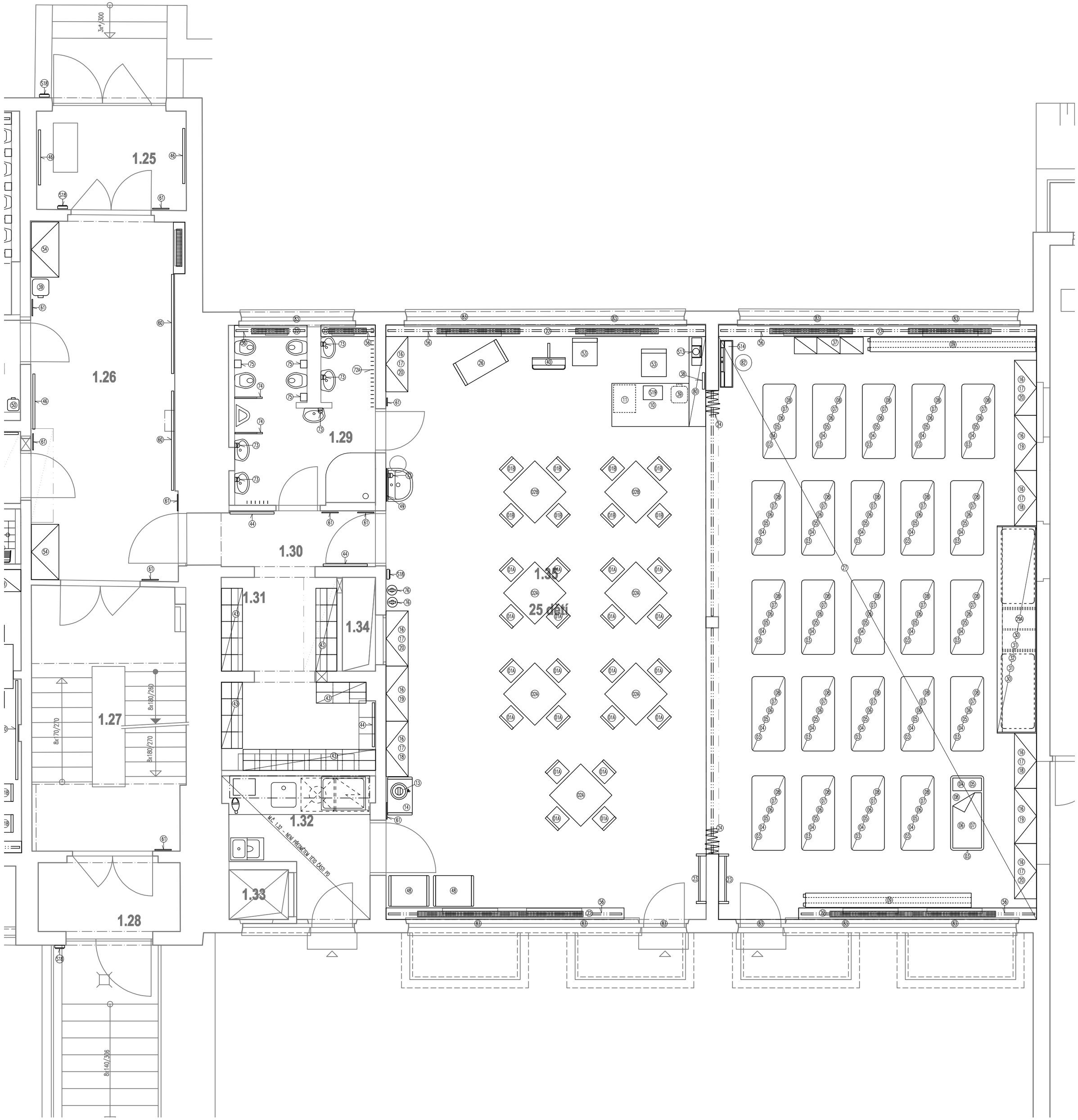

LEGENDA MÍSTNOSTÍ

OZN.	MÍSTNOST OZN.	MÍSTNOST UČEL	PLOCHA /m2/	PODLAHY	STĚNY
OBJEKT B	1.01	ZÁDVEŘÍ	7,51	KER. DLAŽBA	OMÍTKA + MALBA BÍLÁ
	1.02	CHODBA	9,47	KER. DLAŽBA	OMÍTKA + MALBA BÍLÁ
	1.03	WC INVALIDA	3,49	KER. DLAŽBA	KERAMICKÝ OBKLAD
	1.04	WC + UMÝVÁRNY	10,52	KER. DLAŽBA	KERAMICKÝ OBKLAD
	1.05	SATNA	13,24	PŘÍRODNÍ LINOLEUM	OMÍTKA + MALBA BÍLÁ
	1.06	SATNA UČITELÉ	2,22	PŘÍRODNÍ LINOLEUM	OMÍTKA + MALBA BÍLÁ
	1.07	ÚKLIDOVÁ MÍSTNOST	1,35	KER. DLAŽBA	OMÍTKA + MALBA BÍLÁ
	1.08	WC+SPRCHA UČITELÉ	4,21	KER. DLAŽBA	KERAMICKÝ OBKLAD
	1.09	SKLAD	2,54	PŘÍRODNÍ LINOLEUM	OMÍTKA + MALBA BÍLÁ
	1.10	ŘEDITELNA	17,18	PŘÍRODNÍ LINOLEUM	OMÍTKA + MALBA BÍLÁ
	1.11	DENNÍ MÍSTNOST	126,91	PŘÍRODNÍ LINOLEUM	OMÍTKA + MALBA BÍLÁ
	1.12	ZÁDVEŘÍ	5,01	PŘÍRODNÍ LINOLEUM	OMÍTKA + MALBA BÍLÁ
	1.13	SBOROVNA	11,46	PŘÍRODNÍ LINOLEUM	OMÍTKA + MALBA BÍLÁ
OBJEKT A	1.14	VÝDEJNA	11,79	KER. DLAŽBA	KERAMICKÝ OBKLAD
	1.15	CHODBA	12,84	STÁVAJÍCÍ KER. DL.	OMÍTKA + MALBA BÍLÁ
	1.16	CHODBA	1,63	KER. DLAŽBA	OMÍTKA + MALBA BÍLÁ
	1.17	VÝTAHOVÁ ŠACHTA	0,97	LITÝ BETON	OMÍTKA + MALBA BÍLÁ
	1.18	DENNÍ MÍSTNOST	74,96	PŘÍRODNÍ LINOLEUM	OMÍTKA + MALBA BÍLÁ
	1.19	DENNÍ MÍSTNOST	16,84	PŘÍRODNÍ LINOLEUM	OMÍTKA + MALBA BÍLÁ
	1.20	WC + UMÝVÁRNY	12,29	KER. DLAŽBA	KERAMICKÝ OBKLAD
	1.21	WC	1,67	KER. DLAŽBA	KERAMICKÝ OBKLAD
	1.22	SATNA	12,17	PŘÍRODNÍ LINOLEUM	OMÍTKA + MALBA BÍLÁ
	1.23	ÚKLIDOVÁ MÍSTNOST	1,40	KER. DLAŽBA	OMÍTKA + MALBA BÍLÁ
	1.24	DENNÍ MÍSTNOST	28,81	PŘÍRODNÍ LINOLEUM	OMÍTKA + MALBA BÍLÁ
	1.25	ZÁDVEŘÍ	4,85	STÁVAJÍCÍ–KER.DL	OMÍTKA + MALBA BÍLÁ
	1.26	CHODBA	17,24	STÁVAJÍCÍ–KER.DL	OMÍTKA + MALBA BÍLÁ
	1.27	SCHOD. PROSTOR	13,29	STÁVAJÍCÍ–KER.DL	OMÍTKA + MALBA BÍLÁ
	1.28	ZÁDVEŘÍ	3,21	STÁVAJÍCÍ–KER.DL	OMÍTKA + MALBA BÍLÁ
	1.29	WC + UMÝVÁRNY	8,07	KER. DLAŽBA	KERAMICKÝ OBKLAD
	1.30	CHODBA	3,38	PŘÍRODNÍ LINOLEUM	OMÍTKA + MALBA BÍLÁ
	1.31	SATNY	9,45	PŘÍRODNÍ LINOLEUM	OMÍTKA + MALBA BÍLÁ
	1.32	VÝDEJNA	5,48	KER. DLAŽBA	KERAMICKÝ OBKLAD
	1.33	VÝTAHOVÁ ŠACHTA	0,97	LITÝ BETON	OMÍTKA + MALBA BÍLÁ
	1.34	VEDENÍ VZT	1,02	–	OMÍTKA + MALBA BÍLÁ
	1.35	DENNÍ MÍSTNOST	126,70	PŘÍRODNÍ LINOLEUM	OMÍTKA + MALBA BÍLÁ

LEGENDA - MOBILIÁŘ

01 01A 01B ODKAZ–VNITŘNÍ MOBILIÁŘ
K1 ODKAZ–KUCHYŇSKÉ SESTAVY
G1 ODKAZ–VYBAVENÍ GASTRO (NENÍ PŘEDMĚTEM TÉTO ČÁSTI)
S1 ODKAZ–EL. SPOTŘEBIČE

POZNÁMKY

– Veškeré rozměry je nutné ověřit na místě stavby. Případné nesrovnalosti s PD je nutné konzultovat s autorem návrhu.
– Veškeré rozmístění mobiliáře je orientační, skutečné rozměry a umístění jednotlivých prvků je nutné ověřit na místě stavby a předložit k odsouhlasení v podobě dílenské dokumentace.
– Veškeré materiálové řešení, povrchové úpravy, barevné řešení, kování atd., bude před zahájením výroby podléhat odsouhlasení ze strany investora a projektanta, a to na základě předložených vzorků relevantního rozsahu, které budou ponechány investorovi.
– Součástí dodávky bude zpracování a předložení dílenské dokumentace, která bude předložena pro odsouhlasení investorovi a projektantovi před zahájením výroby.
– Dílenská dokumentace bude zahrnovat veškeré specifikace jednotlivých výrobků (materiály, povrchy, barevné řešení, rozměry, typy kování, kotvení, specifikaci zařizovacích předmětů a spotřebičů, specifikaci armatur, atd.).
– Sestava K4–kuch. linka ve formě nábytkové stěny, povrchová úprava a barevné řešení koordinovat s nábytkovým vybavením m.č.1.10, klasická pracovní deska, nerezový dřez, korpus s povrch. úpravou po celém obvodě sestavy, vestavěné spotřebiče (myčka, lednice) s krycími panely.

OMEGA project

STAVEBNÍK:	Městská část Praha 7 nábř. Kpt. Jaroše 1000, 170 00 Praha 7	tel : 777 603 984
GP, HIP:	OMEGA project s.r.o., Ing. Jan Škopek Milady Horákové 66/103, 160 00 Praha 6	tel : 220 612 211
PROJEKTANT ČÁSTI:	OMEGA project s.r.o. Milady Horákové 66/103, 160 00 Praha 6	tel : 220 612 211
VYPRACOVAL:	Petr Stánec Ing. Jaroslav Bittman	tel : 733 317 803

FÁZE :	DOKUMENTACE PRO VÝBĚR ZHOTOVITELE		
ČÁST :	VNITŘNÍ MOBILIÁŘ BUDOVY		
DATUM : 2016-04-26	NÁZEV AKCE : STAVEBNÍ ÚPRAVY SE ZMĚNOU UŽÍVÁNÍ OBJEKTU č.p. 1505 NA ORTENOVĚ NÁM. Ortenovo nám. 1505/37, 170 00 Praha 7 parc.č. 2293/5, 2293/2, k.ú. Holešovice		PARÉ :
MĚŘÍTKO : 1:50	NÁZEV VÝKRESU/TEXTU : PŮDORYS 1.NP 3.TŘÍDA	ČÍSLO VÝKRESU : D.1.5.5	

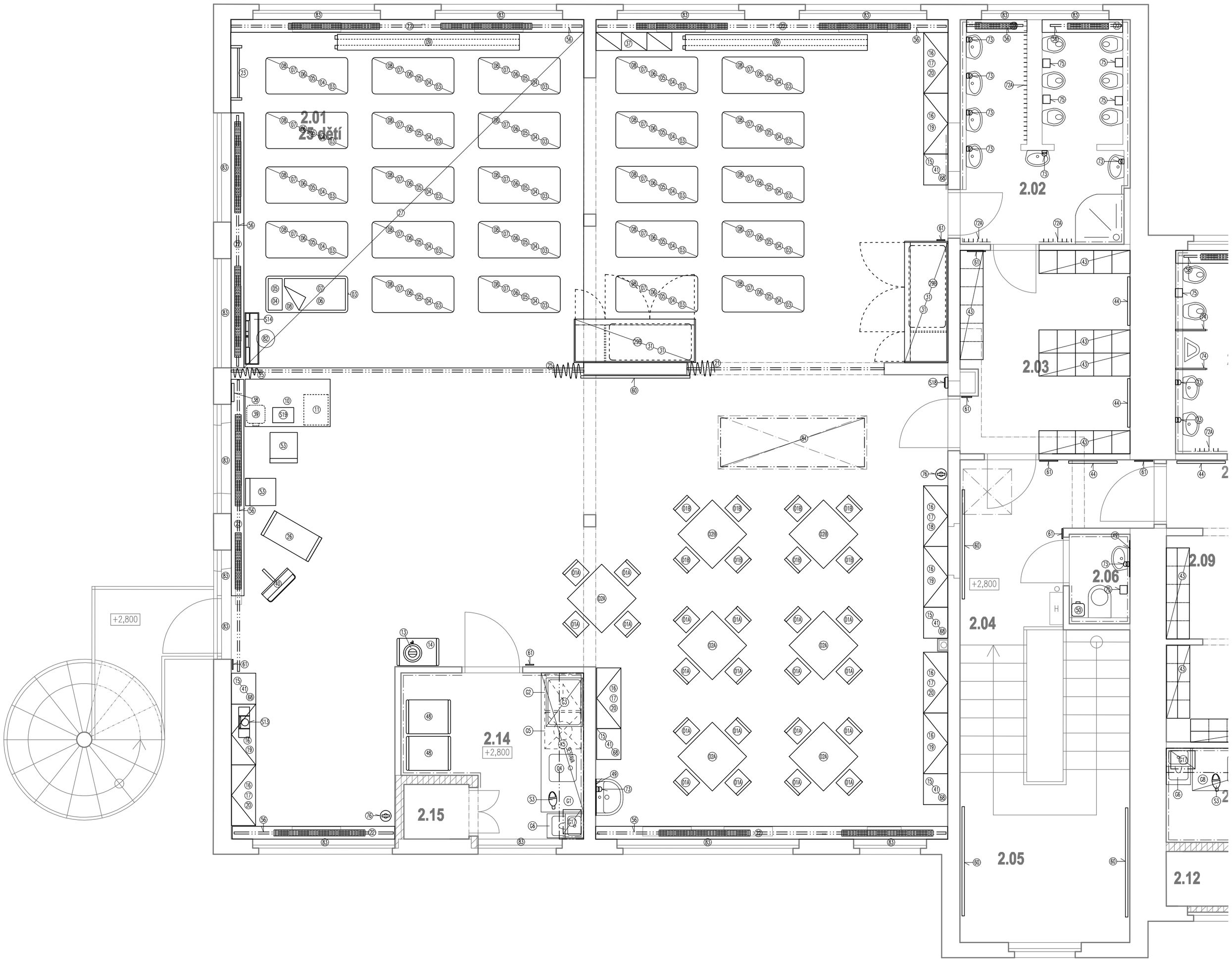

LEGENDA MÍSTNOSTÍ

OZN.	MÍSTNOST OZN.	MÍSTNOST ÚČEL	PLOCHA /m2/	PODLAHY	STĚNY
OBJEKT A	2.01	DENNÍ MÍSTNOST	149,62	PŘÍR.LINOLEUM (Pd2)	OMÍTKA + MALBA BÍLÁ
	2.02	WC + UMÝVÁRNY	9,10	KER. DLAŽBA (Pd1)	KERAMICKÝ OBKLAD
	2.03	SATNA	9,54	PŘÍR.LINOLEUM (Pd2)	OMÍTKA + MALBA BÍLÁ
	2.04	CHODBA	6,92	STÁVAJÍCÍ–KER.DLAŽ.	OMÍTKA + MALBA BÍLÁ
	2.05	SCHODIŠTOVÝ PROSTOR	12,65	STÁVAJÍCÍ–KER.DLAŽ.	OMÍTKA + MALBA BÍLÁ
	2.06	WC	1,48	KER. DLAŽBA (Pd1)	KERAMICKÝ OBKLAD
	2.07	WC + UMÝVÁRNY	8,24	KER. DLAŽBA (Pd1)	KERAMICKÝ OBKLAD
	2.08	CHODBA	3,15	PŘÍR.LINOLEUM (Pd2)	OMÍTKA + MALBA BÍLÁ
	2.09	SATNA	8,07	PŘÍR.LINOLEUM (Pd2)	OMÍTKA + MALBA BÍLÁ
	2.10	VEDENÍ VZT	1,02	----------	OMÍTKA + MALBA BÍLÁ
	2.11	VÝDEJNA	6,19	KER. DLAŽBA (Pd1)	KERAMICKÝ OBKLAD
	2.12	VÝTAHOVÁ ŠACHTA	0,97	----------	OMÍTKA + MALBA BÍLÁ
	2.13	DENNÍ MÍSTNOST	126,21	PŘÍR.LINOLEUM (Pd2)	OMÍTKA + MALBA BÍLÁ
	2.14	VÝDEJNA	6,90		KERAMICKÝ OBKLAD
	2.15	VÝTAHOVÁ ŠACHTA	0,97	----------	OMÍTKA + MALBA BÍLÁ
RODINNÝ KLUB	2.16	KLUBOVNA	45,46	PŘÍR.LINOLEUM (Pd2)	OMÍTKA + MALBA BÍLÁ
	2.17	SPRCHA UČITELÉ	2,23	KER. DLAŽBA (Pd1)	KERAMICKÝ OBKLAD
	2.18	WC UČITELÉ	2,53	KER. DLAŽBA (Pd1)	KERAMICKÝ OBKLAD
	2.19	ÚKLIDOVÁ MÍSTNOST	9,11	KER. DLAŽBA (Pd1)	KERAMICKÝ OBKLAD
	2.20	SATNA	6,96	PŘÍR.LINOLEUM (Pd2)	OMÍTKA + MALBA BÍLÁ
	2.21	WC + UMÝVÁRNY	3,64	KER. DLAŽBA (Pd1)	KERAMICKÝ OBKLAD
	2.22	DENNÍ MÍSTNOST	15,73	PŘÍR.LINOLEUM (Pd2)	OMÍTKA + MALBA BÍLÁ
	2.23	SCHODIŠTOVÝ PROSTOR	9,70	STÁVAJÍCÍ–KER.DLAŽ.	OMÍTKA + MALBA BÍLÁ
	2.24	ŠACHTA	0,70	----------	STÁVAJÍCÍ–OMÍT.+MALBA

LEGENDA - MOBILIÁŘ

- 01 01A 01B ODKAZ–VNITŘNÍ MOBILIÁŘ
- K1 ODKAZ–KUCHYŇSKÉ SESTAVY
- G1 ODKAZ–VYBAVENÍ GASTRO
- S1 ODKAZ–EL. SPOTŘEBIČE

POZNÁMKY

– Veškeré rozměry je nutné ověřit na místě stavby. Případné nesrovnalosti s PD je nutné konzultovat s autorem návrhu.
– Veškeré rozmístění mobiliáře je orientační, skutečné rozměry a umístění jednotlivých prvků je nutné ověřit na místě stavby a předložit k odsouhlasení v podobě dílenské dokumentace.
– Veškeré materiálové řešení, povrchové úpravy, barevné řešení, kování atd., bude před zahájením výroby podléhat odsouhlasení ze strany investora a projektanta, a to na základě předložených vzorků relevatního rozsahu, které budou ponechány investorovi.
– Součástí dodávky bude zpracování a předložení dílenské dokumentace, která bude předložena pro odsouhlasení investorovi a projektantovi před zahájením výroby.
– Dílenská dokumentace bude zahrnovat veškeré specifikace jednotlivých výrobků (materiály, povrchy, barevné řešení, rozměry, typy kování, kotvení, specifikaci zařizovacích předmětů a spotřebičů, specifikaci armatur, atd.).
– Sestava K4–kuch. linka ve formě nábytkové stěny, povrchová úprava a barevné řešení koordinovat s nábytkovým vybavením m.č.1.10, klasická pracovní deska, nerezový dřez, korpus s povrch. úpravou po celém obvodě sestavy, vestavěné spotřebiče (myčka, lednice) s krycími panely.

OMEGA project

STAVEBNÍK:	Městská část Praha 7 nábř. Kpt. Jaroše 1000, 170 00 Praha 7	tel : 777 603 984
GP, HIP:	OMEGA project s.r.o., Ing. Jan Škopek Milady Horákové 66/103, 160 00 Praha 6	tel : 220 612 211
PROJEKTANT ČÁSTI:	OMEGA project s.r.o. Milady Horákové 66/103, 160 00 Praha 6	tel : 220 612 211
VYPRACOVAL:	Petr Stánec -	tel : 733 317 803

FÁZE :	DOKUMENTACE PRO VÝBĚR ZHOTOVITELE		
ČÁST :	VNITŘNÍ MOBILIÁŘ BUDOVY - 2.ETAPA		
DATUM : 2016-04-26	NÁZEV AKCE : STAVEBNÍ ÚPRAVY SE ZMĚNOU UŽÍVÁNÍ OBJEKTU č.p. 1505 NA ORTENOVĚ NÁM. Ortenovo nám. 1505/37, 170 00 Praha 7 parc.č. 2293/5, 2293/2, k.ú. Holešovice		PARÉ :
MĚŘÍTKO : -	NÁZEV VÝKRESU/TEXTU : PŮDORYS 2.NP 4.TŘÍDA	ČÍSLO VÝKRESU : D.1.5.6	

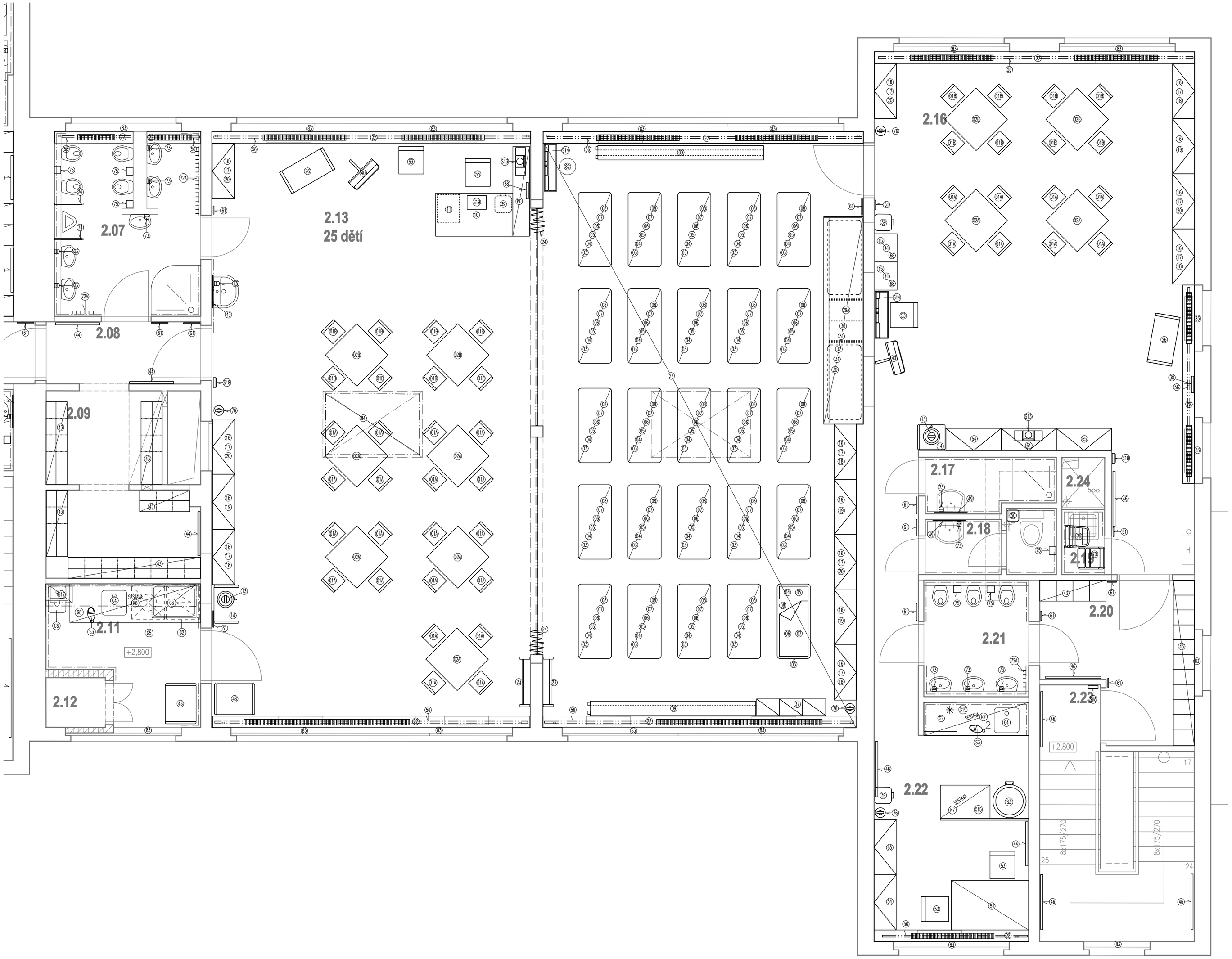

LEGENDA MÍSTNOSTÍ

OZN.	MÍSTNOST		PLOCHA	PODLAHY	STĚNY
	OZN.	ÚČEL	/m2/		
OBJEKT A	2.01	DENNÍ MÍSTNOST	149,62	PŘÍR.LINOLEUM (Pd2)	OMÍTKA + MALBA BÍLÁ
	2.02	WC + UMÝVÁRNY	9,10	KER. DLAŽBA (Pd1)	KERAMICKÝ OBKLAD
	2.03	SATNA	9,54	PŘÍR.LINOLEUM (Pd2)	OMÍTKA + MALBA BÍLÁ
	2.04	CHODBA	6,92	STÁVAJÍCÍ–KER.DLAŽ.	OMÍTKA + MALBA BÍLÁ
	2.05	SCHODIŠŤOVÝ PROSTOR	12,65	STÁVAJÍCÍ–KER.DLAŽ.	OMÍTKA + MALBA BÍLÁ
	2.06	WC	1,48	KER. DLAŽBA (Pd1)	KERAMICKÝ OBKLAD
	2.07	WC + UMÝVÁRNY	8,24	KER. DLAŽBA (Pd1)	KERAMICKÝ OBKLAD
	2.08	CHODBA	3,15	PŘÍR.LINOLEUM (Pd2)	OMÍTKA + MALBA BÍLÁ
	2.09	SATNA	8,07	PŘÍR.LINOLEUM (Pd2)	OMÍTKA + MALBA BÍLÁ
	2.10	VEDENÍ VZT	1,02	----------	OMÍTKA + MALBA BÍLÁ
	2.11	VÝDEJNA	6,19	KER. DLAŽBA (Pd1)	KERAMICKÝ OBKLAD
	2.12	VÝTAHOVÁ ŠACHTA	0,97	----------	OMÍTKA + MALBA BÍLÁ
	2.13	DENNÍ MÍSTNOST	126,21	PŘÍR.LINOLEUM (Pd2)	OMÍTKA + MALBA BÍLÁ
	2.14	VÝDEJNA	6,90		KERAMICKÝ OBKLAD
	2.15	VÝTAHOVÁ ŠACHTA	0,97	----------	OMÍTKA + MALBA BÍLÁ
RODINNÝ KLUB	2.16	KLUBOVNA	45,46	PŘÍR.LINOLEUM (Pd2)	OMÍTKA + MALBA BÍLÁ
	2.17	SPRCHA UČITELÉ	2,23	KER. DLAŽBA (Pd1)	KERAMICKÝ OBKLAD
	2.18	WC UČITELÉ	2,53	KER. DLAŽBA (Pd1)	KERAMICKÝ OBKLAD
	2.19	ÚKLIDOVÁ MÍSTNOST	9,11	KER. DLAŽBA (Pd1)	KERAMICKÝ OBKLAD
	2.20	SATNA	6,96	PŘÍR.LINOLEUM (Pd2)	OMÍTKA + MALBA BÍLÁ
	2.21	WC + UMÝVÁRNY	3,64	KER. DLAŽBA (Pd1)	KERAMICKÝ OBKLAD
	2.22	DENNÍ MÍSTNOST	15,73	PŘÍR.LINOLEUM (Pd2)	OMÍTKA + MALBA BÍLÁ
	2.23	SCHODIŠŤOVÝ PROSTOR	9,70	STÁVAJÍCÍ–KER.DLAŽ.	OMÍTKA + MALBA BÍLÁ
	2.24	SACHTA	0,70	----------	STÁVAJÍCÍ–OMÍT.+MALBA

LEGENDA - MOBILIÁŘ

01 01A 01B ODKAZ–VNITŘNÍ MOBILIÁŘ
K1 ODKAZ–KUCHYŇSKÉ SESTAVY
C1 ODKAZ–VYBAVENÍ GASTRO
S1 ODKAZ–EL. SPOTŘEBIČE

POZNÁMKY

– Veškeré rozměry je nutné ověřit na místě stavby. Případné nesrovnalosti s PD je nutné konzultovat s autorem návrhu.
– Veškeré rozmístění mobiliáře je orientační, skutečné rozměry a umístění jednotlivých prvků je nutné ověřit na místě stavby a předložit k odsouhlasení v podobě dílenské dokumentace.
– Veškeré materiálové řešení, povrchové úpravy, barevné řešení, kování atd., bude před zahájením výroby podléhat odsouhlasení ze strany investora a projektanta, a to na základě předložených vzorků relevantního rozsahu, které budou ponechány investorovi.
– Součástí dodávky bude zpracování a předložení dílenské dokumentace, která bude předložena pro odsouhlasení investorovi a projektantovi před zahájením výroby.
– Dílenská dokumentace bude zahrnovat veškeré specifikace jednotlivých výrobků (materiály, povrchy, barevné řešení, rozměry, typy kování, kotvení, specifikaci zařizovacích předmětů a spotřebičů, specifikaci armatur, atd.).
– Sestava K4–kuch. linka ve formě nábytkové stěny, povrchová úprava a barevné řešení koordinovat s nábytkovým vybavením m.č.1.10, klasická pracovní deska, nerezový dřez, korpus s povrch. úpravou po celém obvodě sestavy, vestavěné spotřebiče (myčka, lednice) s krycími panely.

OMEGA project

STAVEBNÍK:	**Městská část Praha 7** **nábř. Kpt. Jaroše 1000, 170 00 Praha 7**	**tel : 777 603 984**
GP, HIP:	**OMEGA project s.r.o., Ing. Jan Škopek** **Milady Horákové 66/103, 160 00 Praha 6**	**tel : 220 612 211**
PROJEKTANT ČÁSTI:	**OMEGA project s.r.o.** **Milady Horákové 66/103, 160 00 Praha 6**	**tel : 220 612 211**
VYPRACOVAL:	**Petr Stánec** **-**	**tel : 733 317 803**

FÁZE :	**DOKUMENTACE PRO VÝBĚR ZHOTOVITELE**		
ČÁST :	**VNITŘNÍ MOBILIÁŘ BUDOVY - 2.ETAPA**		
DATUM : **2016-04-26**	NÁZEV AKCE : **STAVEBNÍ ÚPRAVY SE ZMĚNOU UŽÍVÁNÍ OBJEKTU č.p. 1505 NA ORTENOVĚ NÁM.** **Ortenovo nám. 1505/37, 170 00 Praha 7** **parc.č. 2293/5, 2293/2, k.ú. Holešovice**		PARÉ :
MĚŘÍTKO : **-**	NÁZEV VÝKRESU/TEXTU : **PŮDORYS 2.NP** **5.TŘÍDA + DĚTSKÝ KLUB**	ČÍSLO VÝKRESU : **D.1.5.7**	

M.Č. 2.14 - PŘÍPRAVNA - VÝŘEZ

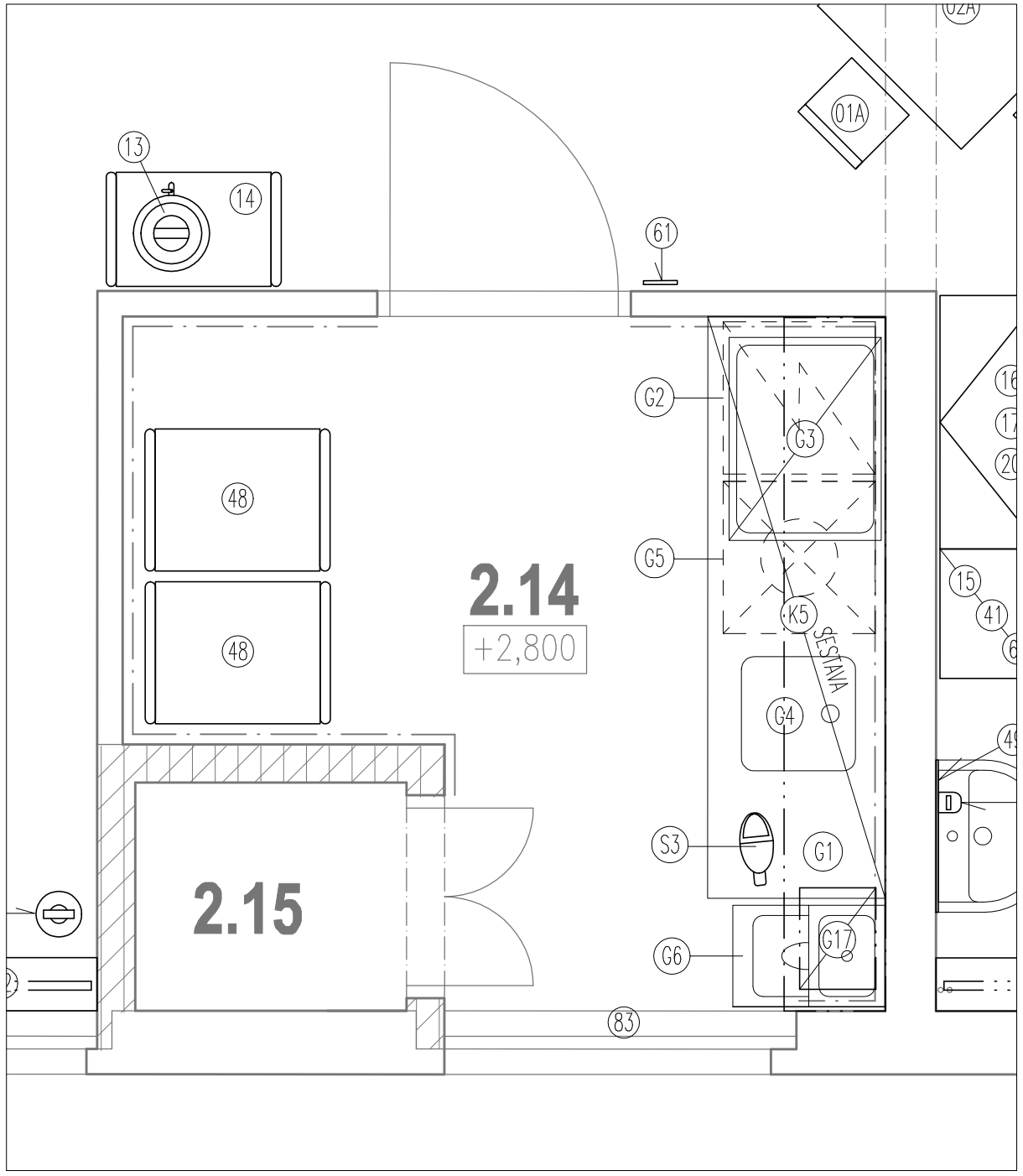

M.Č. 2.11 - PŘÍPRAVNA - VÝŘEZ

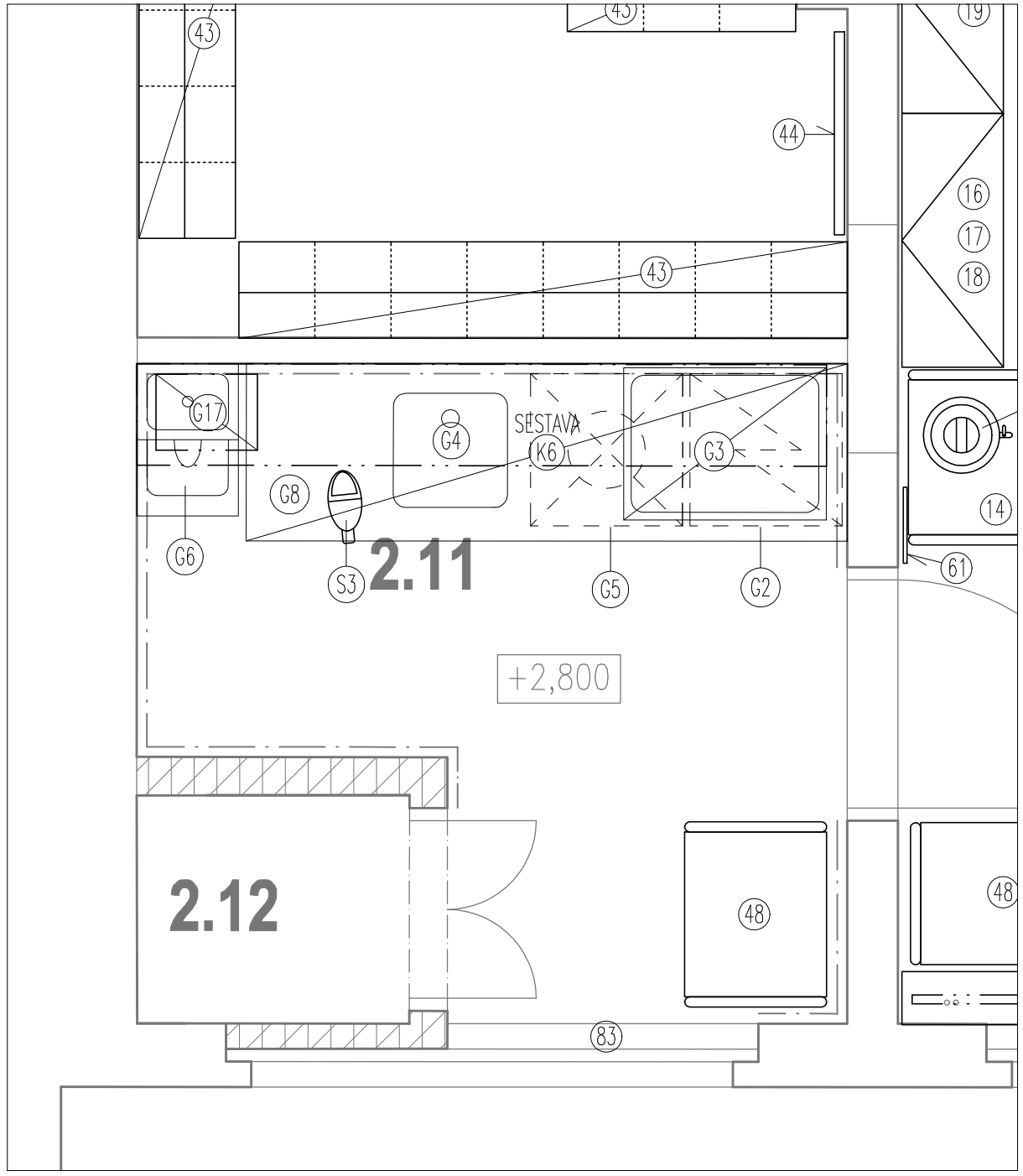

OMEGA project

SCHÉMA 2.NP

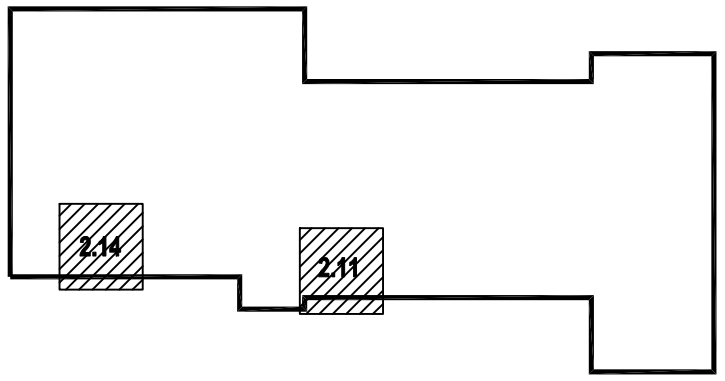

STAVEBNÍK:	**Městská část Praha 7** **nábř. Kpt. Jaroše 1000, 170 00 Praha 7**	**tel : 777 603 984**
GP, HIP:	**OMEGA project s.r.o., Ing. Jan Škopek** **Milady Horákové 66/103, 160 00 Praha 6**	**tel : 220 612 211**
PROJEKTANT ČÁSTI:	**OMEGA project s.r.o.** **Milady Horákové 66/103, 160 00 Praha 6**	**tel : 220 612 211**
VYPRACOVAL:	**Petr Stánec** **-**	**tel : 733 317 803**

FÁZE :	**DOKUMENTACE PRO VÝBĚR ZHOTOVITELE**		
ČÁST :	**VNITŘNÍ MOBILIÁŘ BUDOVY - 2.ETAPA**		
DATUM : **2016-04-26**	NÁZEV AKCE : **STAVEBNÍ ÚPRAVY SE ZMĚNOU UŽÍVÁNÍ OBJEKTU č.p. 1505 NA ORTENOVĚ NÁM.** **Ortenovo nám. 1505/37, 170 00 Praha 7** **parc.č. 2293/5, 2293/2, k.ú. Holešovice**		PARÉ :
MĚŘÍTKO : **-**	NÁZEV VÝKRESU/TEXTU : **PŮDORYS 2.NP - VÝŘEZY** **M.Č. 2.11 + 2.14 - PŘÍPRAVNY**	ČÍSLO VÝKRESU : **D.1.5.8**	

K4 - KUCHYŇSKÁ SESTAVA

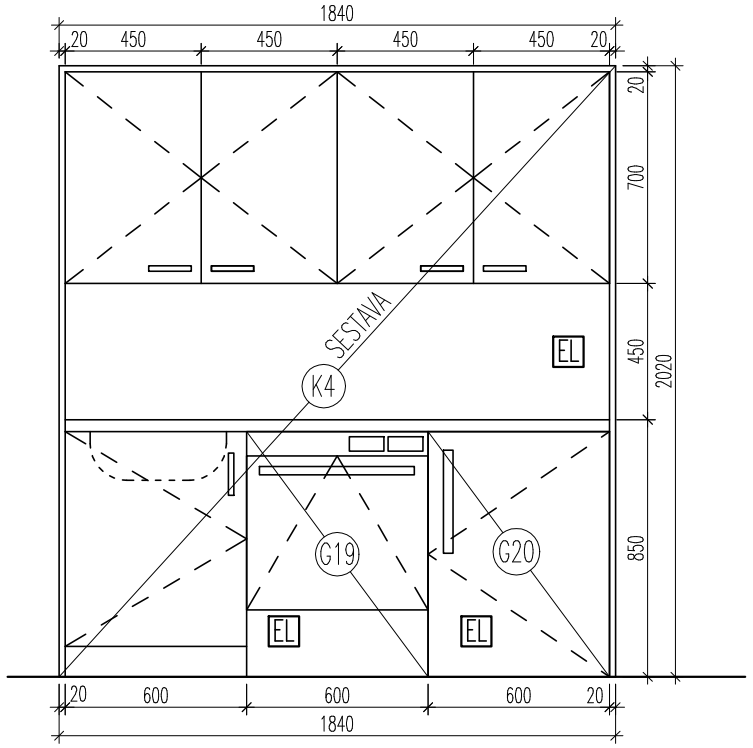

LEGENDA

(K1) ODKAZ KUCHYŇSKÉ SESTAVY

[EL] ORIENTAČNÍ UMÍSTĚNÍ EL. PŘÍVODU/ZÁSUVKY PRO EL. SPOTŘEBIČ

POZNÁMKY

- Sestava K4–kuch. linka ve formě nábytkové stěny, povrchová úprava a barevné řešení koordinovat s nábytkovým vybavením m.č.1.10, klasická pracovní deska, nerezový dřez, korpus s povrch. úpravou po celém obvodě sestavy, vestavěné spotřebiče (myčka, lednice) s krycími panely.
- Veškeré rozměry je nutné ověřit na místě stavby. Případné nesrovnalosti s PD je nutné konzultovat s autorem návrhu.
- Veškeré materiálové řešení, povrchové úpravy, barevné řešení, kování atd., bude před zahájením výroby podléhat odsouhlasení ze strany investora a projektanta, a to na základě předložených vzorků relevatního rozsahu, které budou ponechány investorovi.
- Součástí dodávky bude zpracování a předložení dílenské dokumentace, která bude předložena pro odsouhlasení investorovi a projektantovi před zahájením výroby.
- Dílenská dokumentace bude zahrnovat veškeré specifikace jednotlivých výrobků (materiály, povrchy, barevné řešení, rozměry, typy kování, kotvení, specifikaci zařizovacích předmětů a spotřebičů, specifikaci armatur, atd.).

OMEGA project

STAVEBNÍK:	Městská část Praha 7 nábř. Kpt. Jaroše 1000, 170 00 Praha 7	tel : 777 603 984
GP, HIP:	OMEGA project s.r.o., Ing. Jan Škopek Milady Horákové 66/103, 160 00 Praha 6	tel : 220 612 211
PROJEKTANT ČÁSTI:	OMEGA project s.r.o. Milady Horákové 66/103, 160 00 Praha 6	tel : 220 612 211
VYPRACOVAL:	Petr Stánec Ing. Jaroslav Bittman	tel : 733 317 803

FÁZE :	DOKUMENTACE PRO VÝBĚR ZHOTOVITELE		
ČÁST :	VNITŘNÍ MOBILIÁŘ BUDOVY		
DATUM : 2016-04-26	NÁZEV AKCE : STAVEBNÍ ÚPRAVY SE ZMĚNOU UŽÍVÁNÍ OBJEKTU č.p. 1505 NA ORTENOVĚ NÁM. Ortenovo nám. 1505/37, 170 00 Praha 7 parc.č. 2293/5, 2293/2, k.ú. Holešovice		PARÉ :
MĚŘÍTKO : 1:25	NÁZEV VÝKRESU/TEXTU : POHLED KUCHYŇSKÉ SESTAVY - K4	ČÍSLO VÝKRESU : D.1.5.9	

K5 - KUCHYŇSKÁ SESTAVA (M.Č. 2.14)

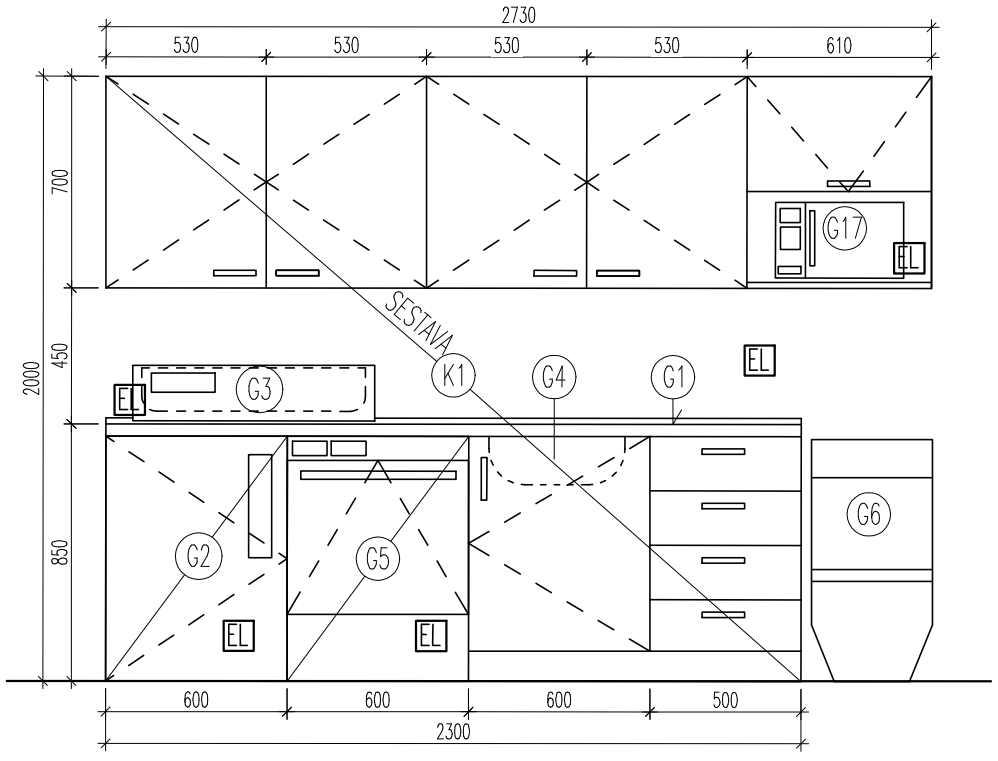

K6 - KUCHYŇSKÁ SESTAVA (M.Č. 2.11)

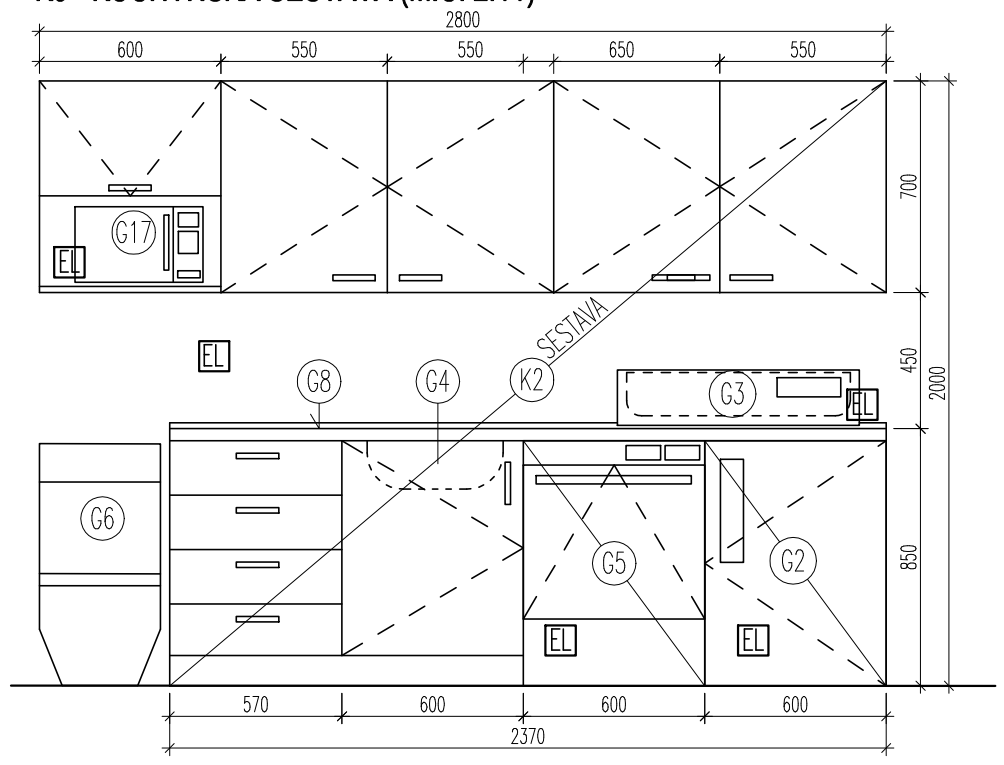

K7 - KUCHYŇSKÁ SESTAVA (M.Č. 2.22)

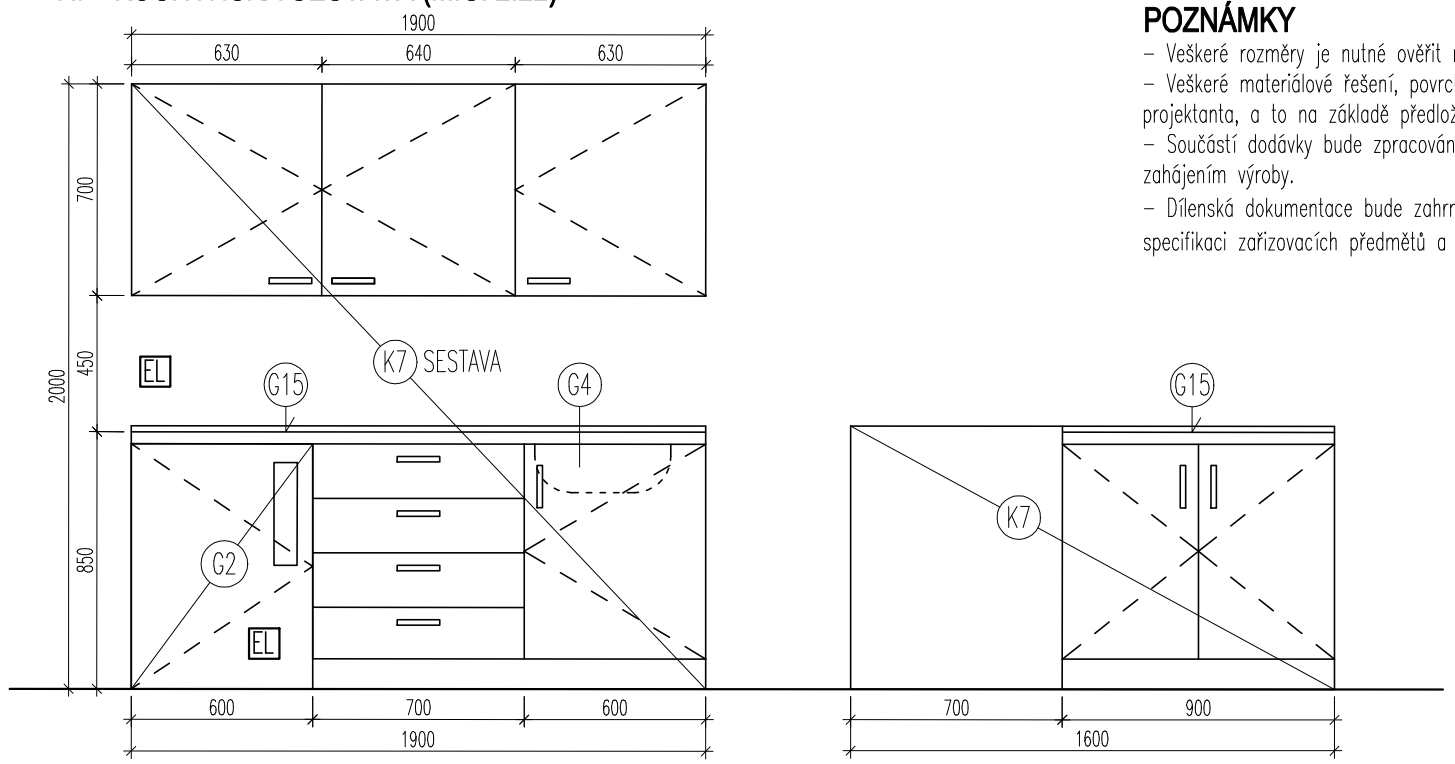

LEGENDA

(K1) ODKAZ KUCHYŇSKÉ SESTAVY

(G1) ODKAZ ZAŘIZOVACÍHO PŘEDMĚTU – VIZ SOUPIS VYBAVENÍ GASTRO – SPECIFIKACE

[EL] ORIENTAČNÍ UMÍSTĚNÍ EL. PŘÍVODU/ZÁSUVKY PRO EL. SPOTŘEBIČ

POZNÁMKY

– Veškeré rozměry je nutné ověřit na místě stavby. Případné nesrovnalosti s PD je nutné konzultovat s autorem návrhu.
– Veškeré materiálové řešení, povrchové úpravy, barevné řešení, kování atd., bude před zahájením výroby podléhat odsouhlasení ze strany investora a projektanta, a to na základě předložených vzorků relevatního rozsahu, které budou ponechány investorovi.
– Součástí dodávky bude zpracování a předložení dílenské dokumentace, která bude předložena pro odsouhlasení investorovi a projektantovi před zahájením výroby.
– Dílenská dokumentace bude zahrnovat veškeré specifikace jednotlivých výrobků (materiály, povrchy, barevné řešení, rozměry, typy kování, kotvení, specifikaci zařizovacích předmětů a spotřebičů, specifikaci armatur, atd.).

OMEGA project

STAVEBNÍK:	**Městská část Praha 7** **nábř. Kpt. Jaroše 1000, 170 00 Praha 7**	**tel : 777 603 984**
GP, HIP:	**OMEGA project s.r.o., Ing. Jan Škopek** **Milady Horákové 66/103, 160 00 Praha 6**	**tel : 220 612 211**
PROJEKTANT ČÁSTI:	**OMEGA project s.r.o.** **Milady Horákové 66/103, 160 00 Praha 6**	**tel : 220 612 211**
VYPRACOVAL:	**Petr Stánec** **-**	**tel : 733 317 803**

FÁZE :		**DOKUMENTACE PRO VÝBĚR ZHOTOVITELE**	
ČÁST :		**VNITŘNÍ MOBILIÁŘ BUDOVY - 2.ETAPA**	
DATUM : **2016-04-26**	NÁZEV AKCE : **STAVEBNÍ ÚPRAVY SE ZMĚNOU UŽÍVÁNÍ OBJEKTU č.p. 1505 NA ORTENOVĚ NÁM. - 2. ETAPA** **Ortenovo nám. 1505/37, 170 00 Praha 7** **parc.č. 2293/5, 2293/2, k.ú. Holešovice**		PARÉ :
MĚŘÍTKO : **-**	NÁZEV VÝKRESU/TEXTU : **POHLED KUCHYŇSKÉ SESTAVY - K5, K6, K7**	ČÍSLO VÝKRESU : **D.1.5.10**	

ČLENĚNÍ NÁBYTKU

NÁBYTEK TVAR-KLATOVY (REF. VÝROBEK)

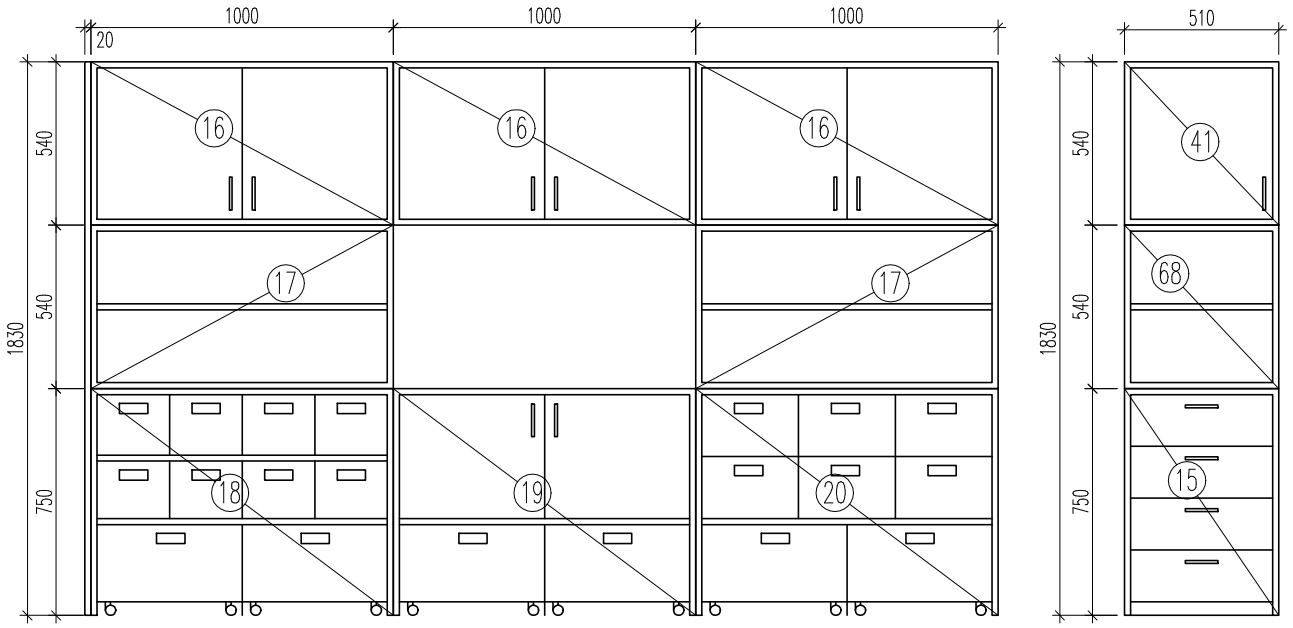

ŠATNOVÝ BLOK

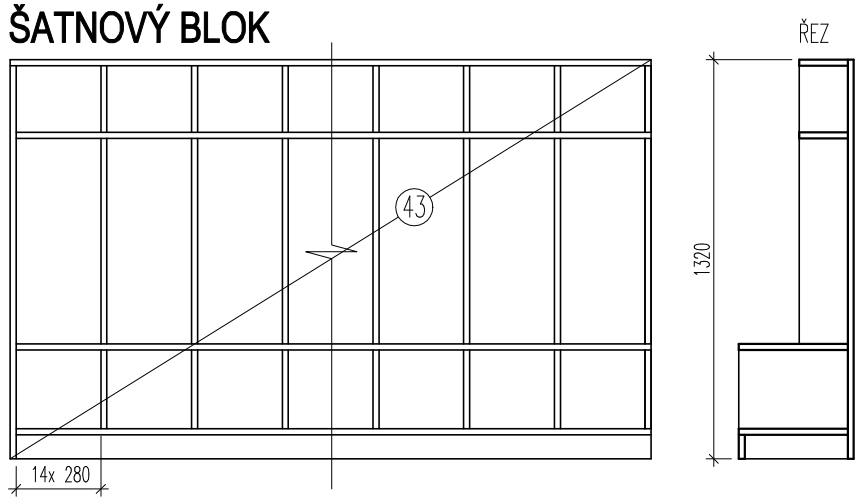

ČLENĚNÍ KANCELÁŘSKÝCH A ŠATNÍCH SKŘÍNÍ

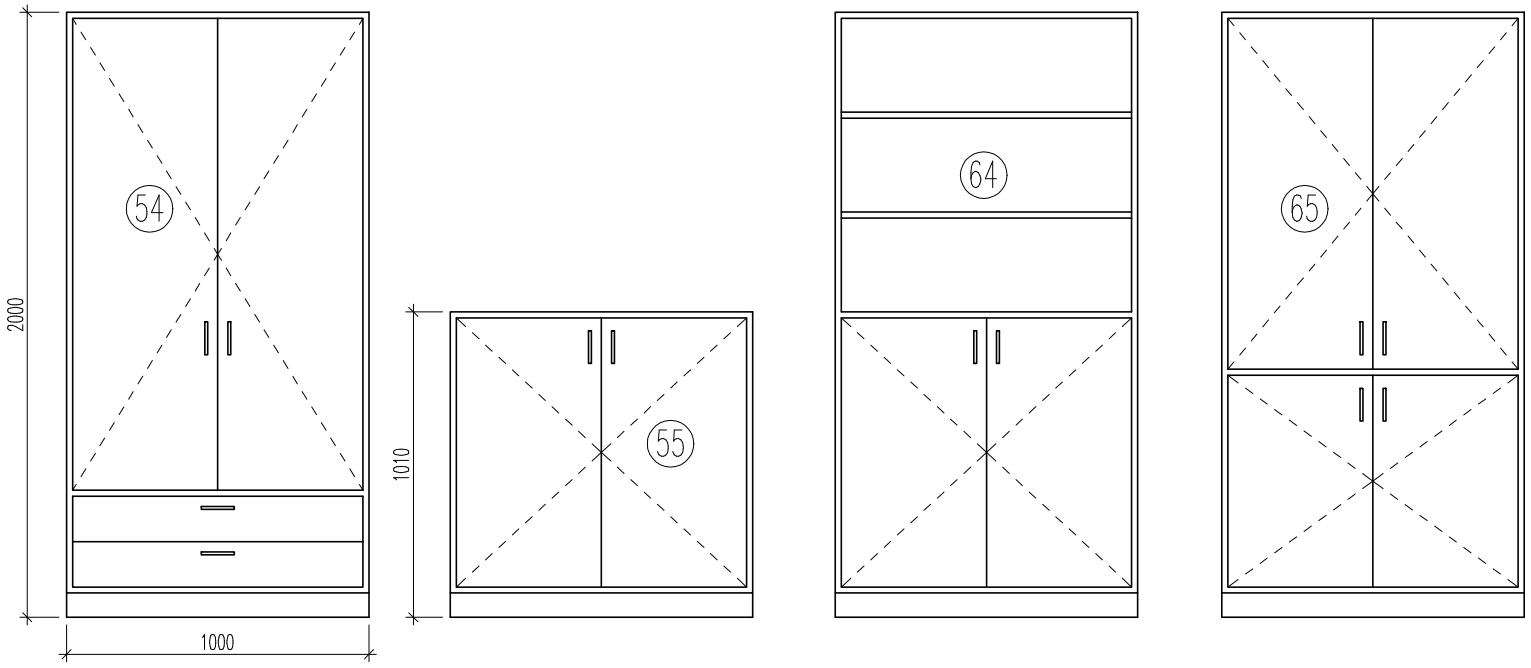

OMEGA project

STAVEBNÍK:	Městská část Praha 7 nábř. Kpt. Jaroše 1000, 170 00 Praha 7	tel : 777 603 984
GP, HIP:	OMEGA project s.r.o., Ing. Jan Škopek Milady Horákové 66/103, 160 00 Praha 6	tel : 220 612 211
PROJEKTANT ČÁSTI:	OMEGA project s.r.o. Milady Horákové 66/103, 160 00 Praha 6	tel : 220 612 211
VYPRACOVAL:	Petr Stánec Ing. Jaroslav Bittman	tel : 733 317 803

FÁZE :	DOKUMENTACE PRO VÝBĚR ZHOTOVITELE		
ČÁST :	VNITŘNÍ MOBILIÁŘ BUDOVY		
DATUM : 2016-04-26	NÁZEV AKCE : STAVEBNÍ ÚPRAVY SE ZMĚNOU UŽÍVÁNÍ OBJEKTU č.p. 1505 NA ORTENOVĚ NÁM. Ortenovo nám. 1505/37, 170 00 Praha 7 parc.č. 2293/5, 2293/2, k.ú. Holešovice		PARÉ :
MĚŘÍTKO : 1:25	NÁZEV VÝKRESU/TEXTU : POHLED ČLENĚNÍ NÁBYTKOVÝCH SESTAV	ČÍSLO VÝKRESU : D.1.5.11	

VESTAVNÉ SKŘÍNĚ NA LŮŽKOVINY

(NÁBYTEK JIROUŠEK – REF. VÝROBEK)

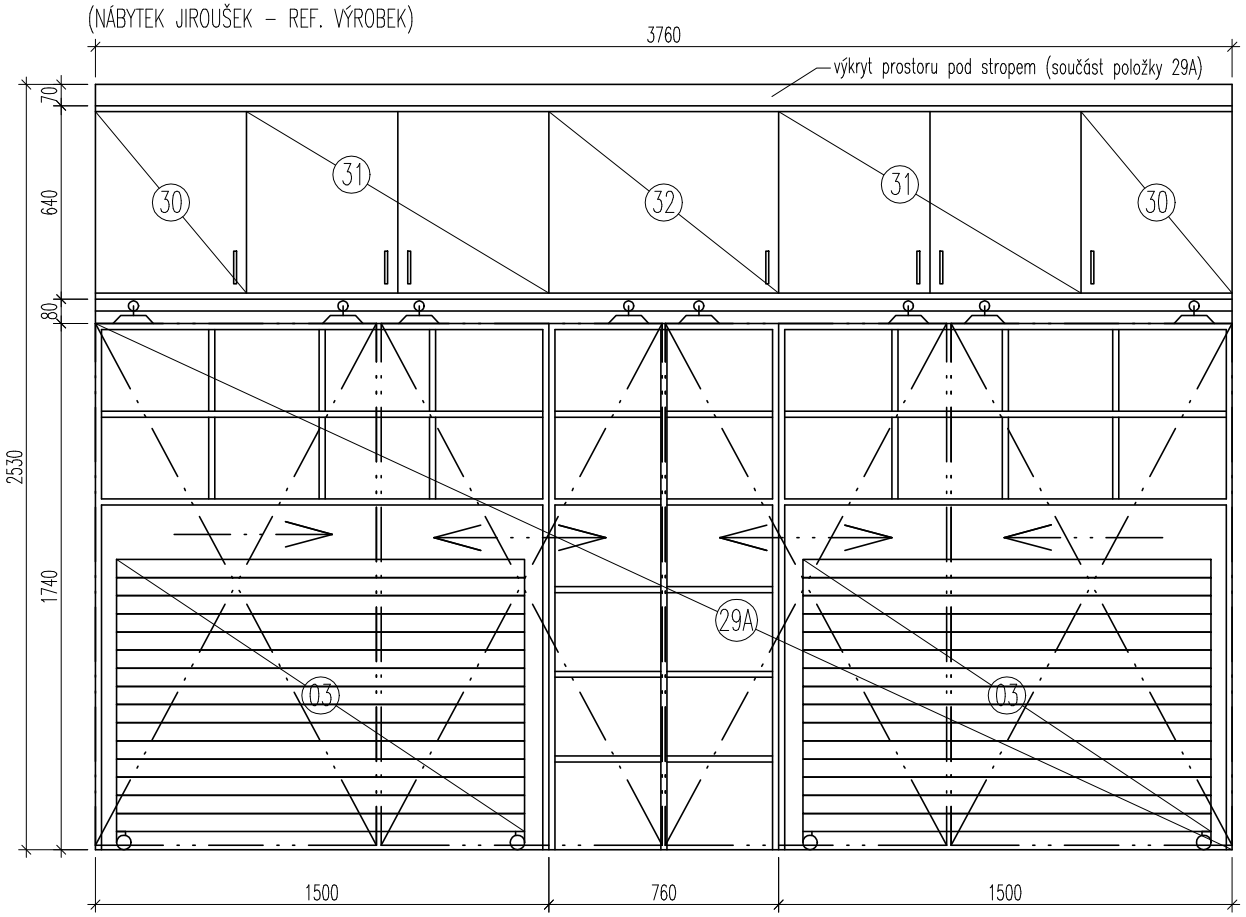

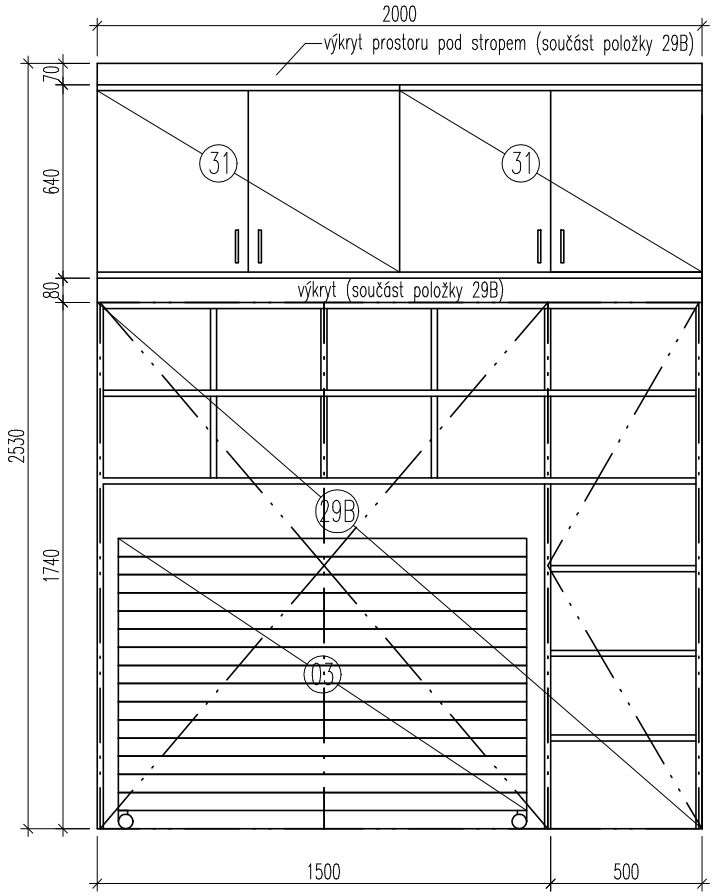

ŘEZ:

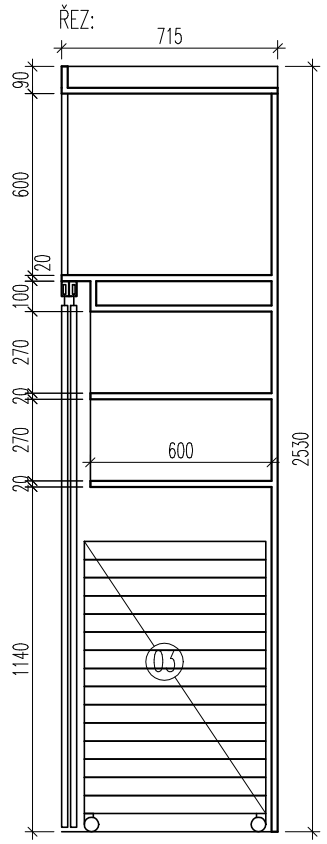

33 - VESTAVNÁ SKŘÍŇ

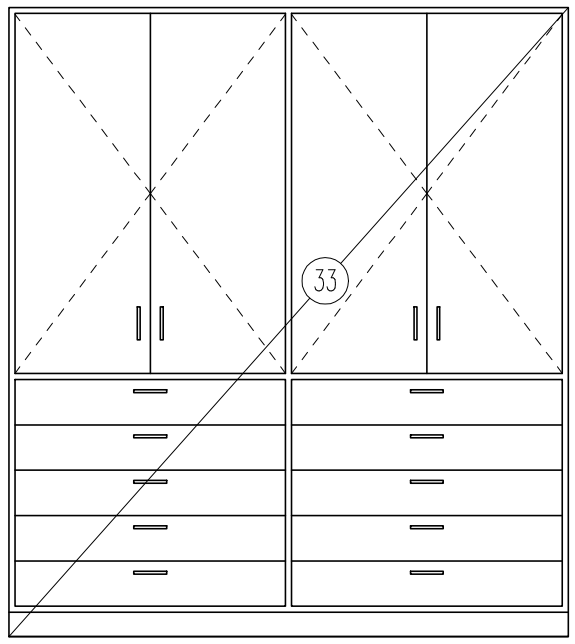

OMEGA project

STAVEBNÍK:	Městská část Praha 7 nábř. Kpt. Jaroše 1000, 170 00 Praha 7	tel : 777 603 984
GP, HIP:	OMEGA project s.r.o., Ing. Jan Škopek Milady Horákové 66/103, 160 00 Praha 6	tel : 220 612 211
PROJEKTANT ČÁSTI:	OMEGA project s.r.o. Milady Horákové 66/103, 160 00 Praha 6	tel : 220 612 211
VYPRACOVAL:	Petr Stánec Ing. Jaroslav Bittman	tel : 733 317 803

FÁZE :	DOKUMENTACE PRO VÝBĚR ZHOTOVITELE		
ČÁST :	VNITŘNÍ MOBILIÁŘ BUDOVY		
DATUM : 2016-04-26	NÁZEV AKCE : STAVEBNÍ ÚPRAVY SE ZMĚNOU UŽÍVÁNÍ OBJEKTU č.p. 1505 NA ORTENOVĚ NÁM. Ortenovo nám. 1505/37, 170 00 Praha 7 parc.č. 2293/5, 2293/2, k.ú. Holešovice		PARÉ :
MĚŘÍTKO : 1:25	NÁZEV VÝKRESU/TEXTU : POHLED + ŘEZ VESTAVNÉ SKŘÍNĚ	ČÍSLO VÝKRESU : D.1.5.12	